+7 (495) 799-24-20

ekovent@ekovent.ru

ЭКОВЕНТ К

разработка и производство
вентиляционного оборудования

Вентиляторы центробежные пылевые высокого и среднего давления

www.ekovent.ru

2023 - 2024

Содержание

Вентиляторы центробежные пылевые высокого давления серии ВДП-RU 3

Вентиляторы центробежные пылевые высокого давления серии ВДП-GR 15

Вентиляторы центробежные пылевые высокого давления серии ВДП-VM 23

Вентиляторы центробежные пылевые высокого давления серии ВДП-ZB 29

Вентиляторы центробежные пылевые среднего давления серии ВЦЭП 38

ВЕНТИЛЯТОРЫ ЦЕНТРОБЕЖНЫЕ ПЫЛЕВЫЕ ВЫСОКОГО ДАВЛЕНИЯ СЕРИИ ВДП-RU

НАЗНАЧЕНИЕ

Вентиляторы высокого и среднего давления, с пониженным уровнем шума и КПД до 87%. Предназначены для систем аспирации и пневмотранспорта с содержанием сухих древесных опилок, щепы, гранулированных материалов (исключаются волокнистые материалы). Развивают давление до 7 000 Па.

Выпускаются вентиляторы в общепромышленном исполнении.

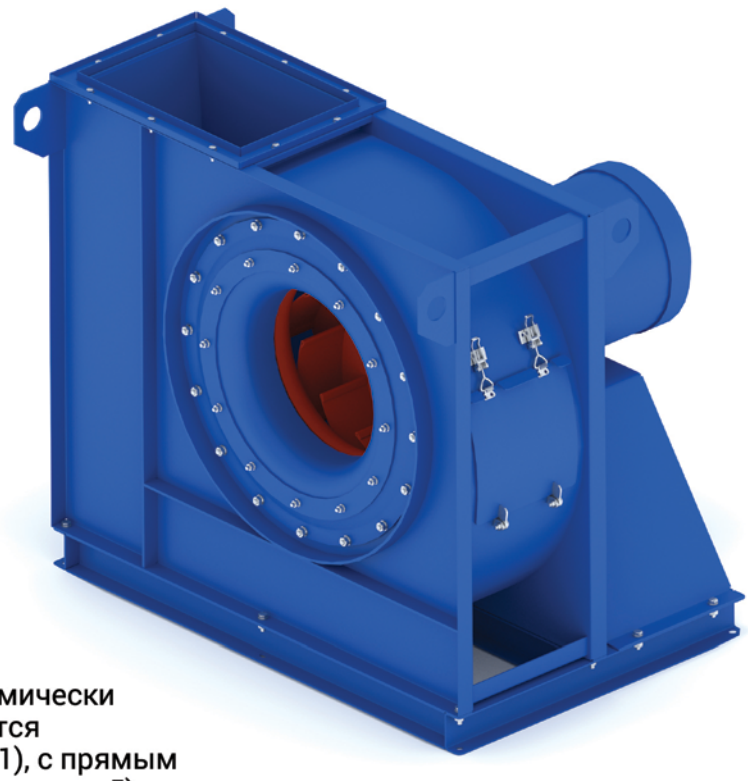

ВЕНТИЛЯТОРЫ ИЗГОТАВЛИВАЮТСЯ СЛЕДУЮЩИХ ТИПОРАЗМЕРОВ:

- RU 350
- RU 400
- RU 450
- RU 500
- RU 560
- RU 630
- RU 710
- RU 800
- RU 900
- RU 1000
- RU 1120

КОНСТРУКЦИЯ

Вентиляторы ВДП-RU имеют цельносварной стальной корпус, рабочее колесо левого или правого вращения с загнутыми назад лопатками. Рабочее колесо статически и динамически отбалансировано.Вентиляторы изготавливаются по первой конструктивной схеме (исполнение 1), с прямым приводом от двигателя и по пятой схеме (исполнение 5), с приводом через ременную передачу. Вентиляторы в 5-ом исполнении комплектуются быстросъемными шкивами и клиновыми ремнями «Optibelt».

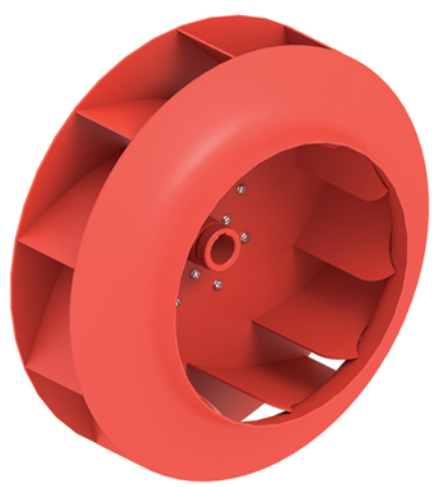

КОМПЛЕКТАЦИЯ

Вентиляторы поставляются с входным и выходным фланцами.
Дополнительно вентиляторы могут комплектоваться - шкафом управления с частотным преобразователем (с охлаждением).

ЭКСПЛУАТАЦИЯ

Вентиляторы предназначены для эксплуатации в районах с умеренным климатом, категории размещения У2 и У3 по ГОСТ 15150.При эксплуатации вентиляторов в помещении допускается комплектовать их электродвигателями категории размещения У3 ГОСТ 15150. При обеспечении защиты двигателя от атмосферных воздействий допускается использование вентилятора в условиях, соответствующих категории У1 ГОСТ 15150. Температура окружающей среды от - 40°С до + 40°С.

Вентиляторы серии ВДП могут использоваться вместо стандартных пылевых вентиляторов типа ВЦЭП, ВР-100-45, ВЦП-6-46, ЦП-7-40.При этом, КПД вентиляторов ВДП-RU составит 82-87 %, при напоре до 7 000 Па. В то время, как КПД вентиляторов типа ВЦЭП, ВР-100-45, ВЦП-6-46, ЦП-7-40 составляет не более 58% при максимальном напоре 4 000 Па.

ВЕНТИЛЯТОР ВДП-RU 350

Исполнение 1

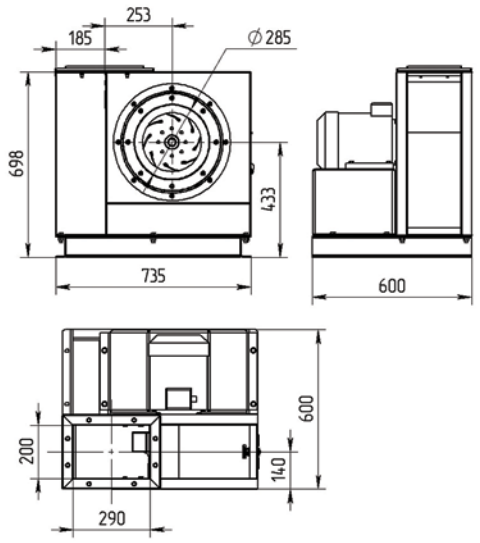

Исполнение 5

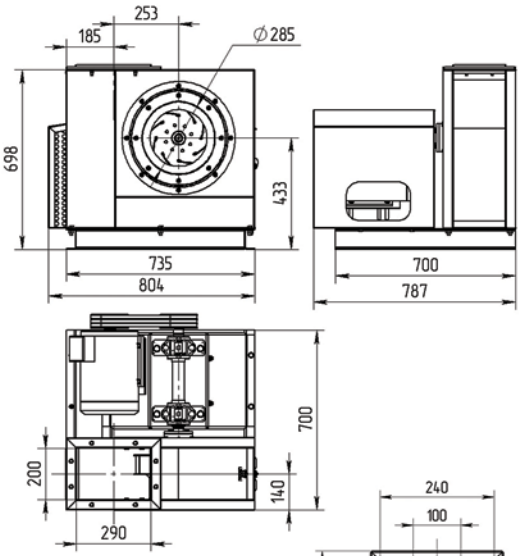

Рама, исполнение 1

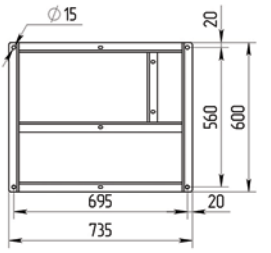

Рама, исполнение 5

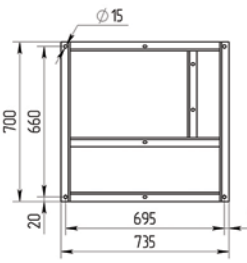

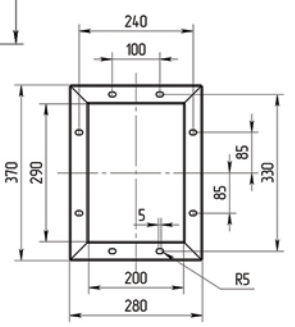

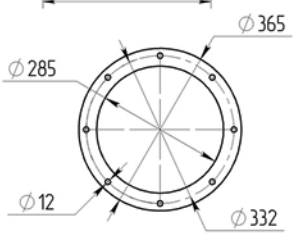

Масса вентилятора RU 350	Исполнение 1	Исполнение 5
Электродвигатель	Масса с эл.двиг.(кг)	Масса с эл.двиг.(кг)
4кВТ	105	150
5,5кВт	110	155
7,5кВт	120	165

Характеристика вентилятора ВДП-RU 350

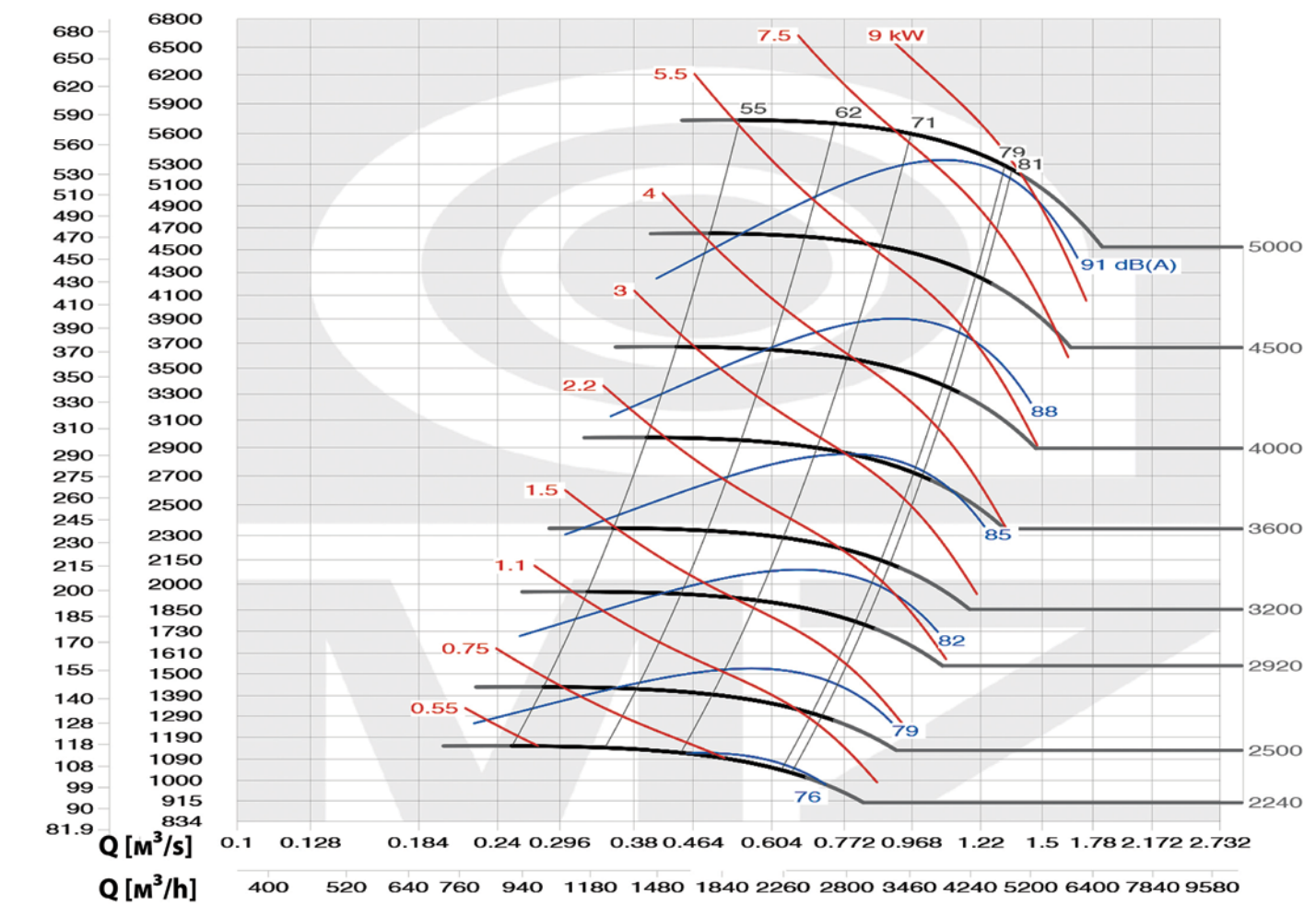

Максимальные обороты вентилятора 4250 об/мин T≤100°C

ВЕНТИЛЯТОР ВДП-RU 400

Исполнение 1

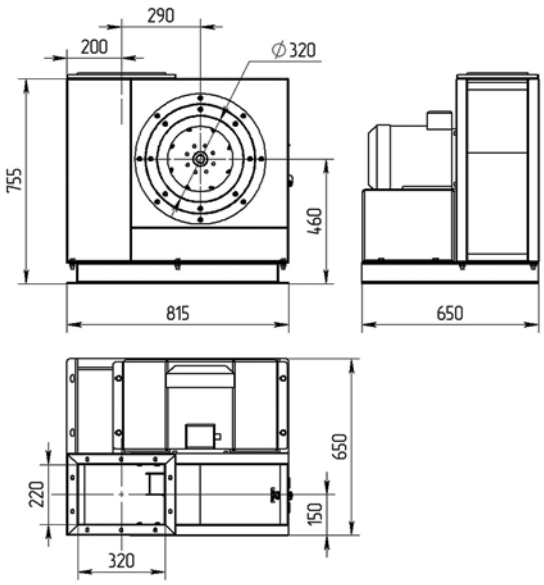

Исполнение 5

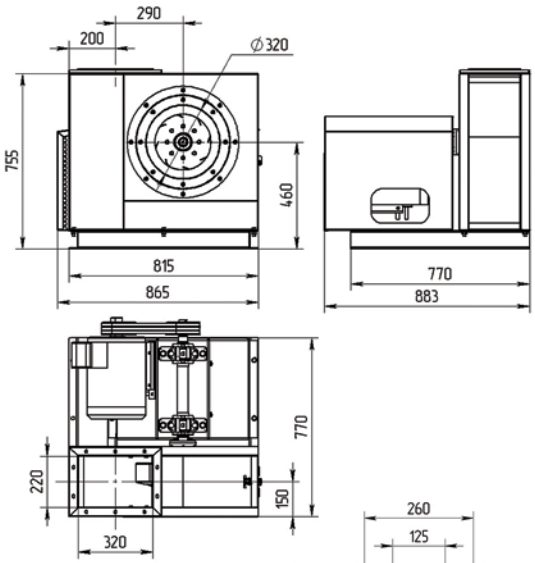

Рама, исполнение 1

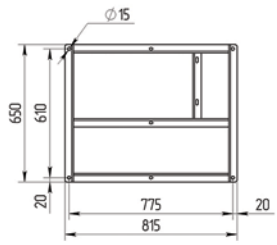

Рама, исполнение 5

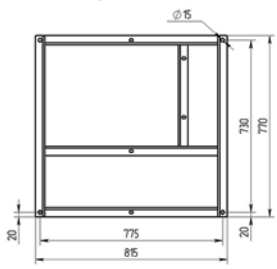

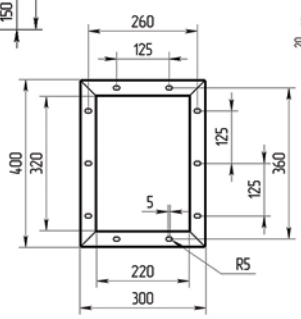

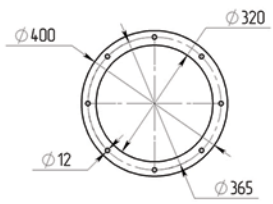

Масса вентилятора RU 400	Исполнение 1	Исполнение 5
Электродвигатель	Масса с эл.двиг.(кг)	Масса с эл.двиг.(кг)
4кВТ	115	165
5,5кВт	120	170
7,5кВт	130	180
11кВТ	200	250

Характеристика вентилятора ВДП-RU 400

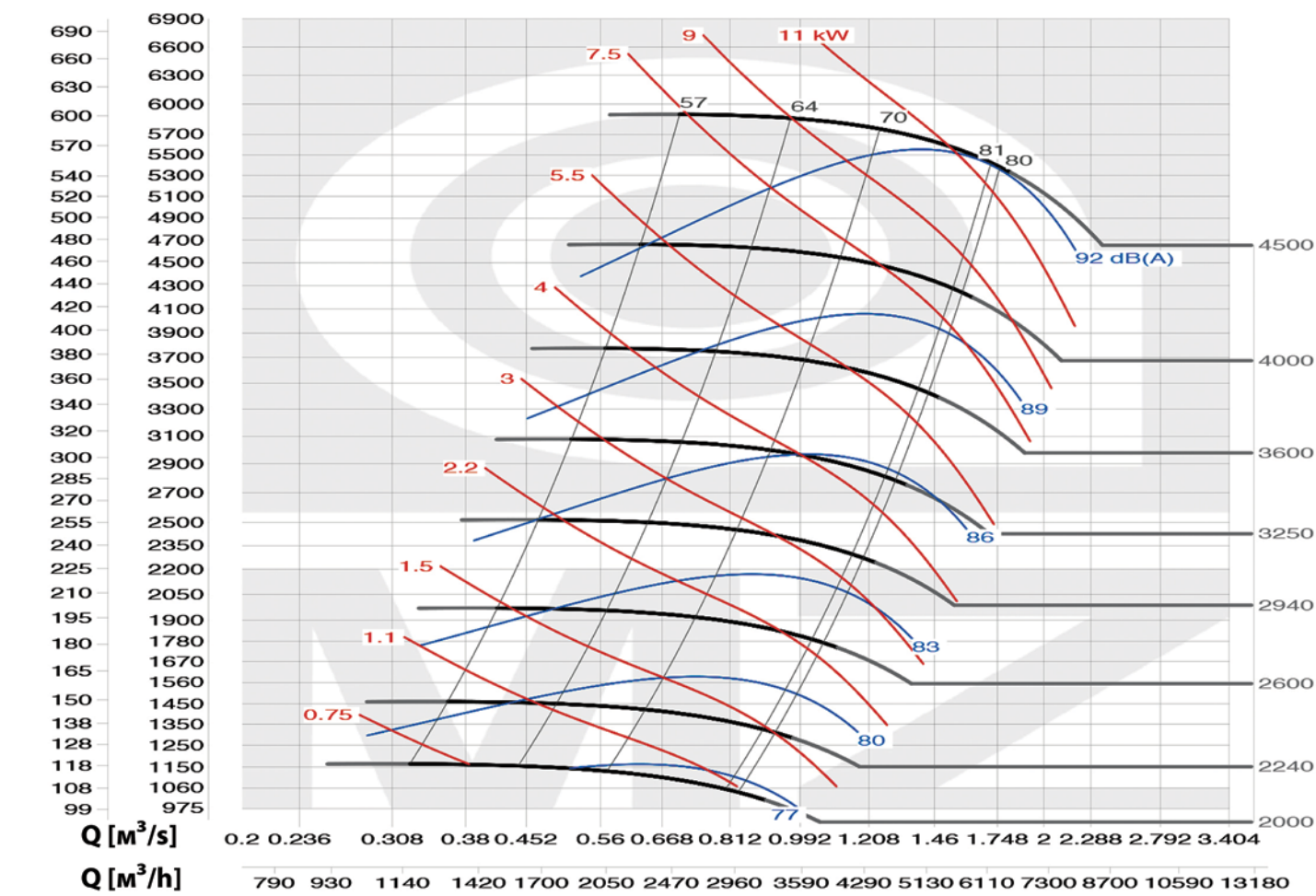

Максимальные обороты вентилятора 4000 об/мин T≤100°C

ВЕНТИЛЯТОР ВДП-RU 450

Исполнение 1

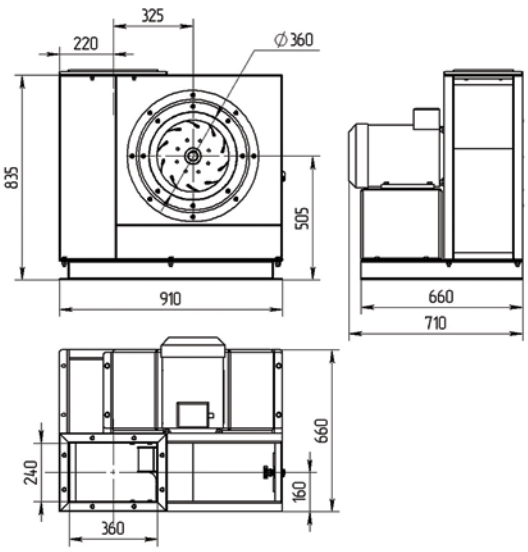

Исполнение 5

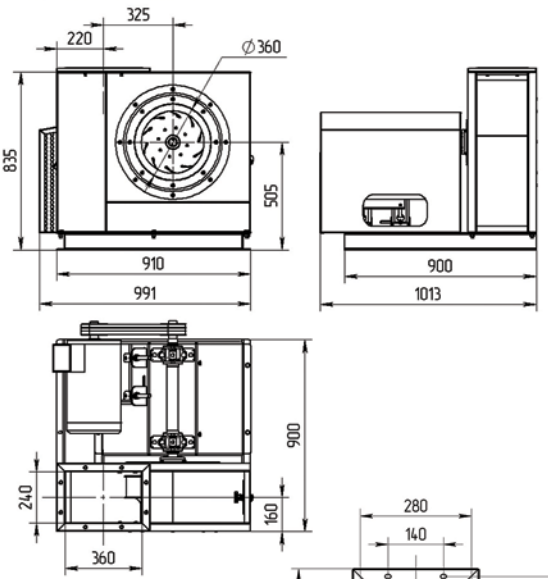

Рама, исполнение 1

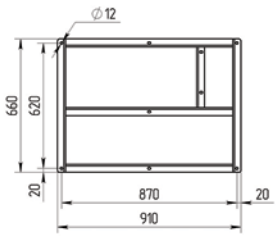

Рама, исполнение 5

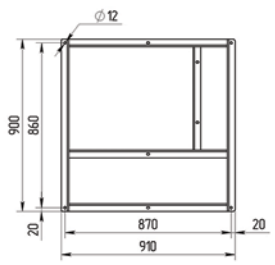

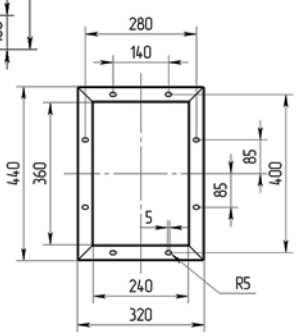

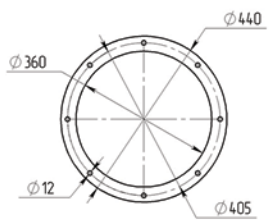

Масса вентилятора RU 450	Исполнение 1	Исполнение 5
Электродвигатель	Масса с эл.двиг.(кг)	Масса с эл.двиг.(кг)
5,5кВТ	145	225
7,5кВт	155	235
11кВт	225	305
15кВТ	-	310

Характеристика вентилятора ВДП-RU 450

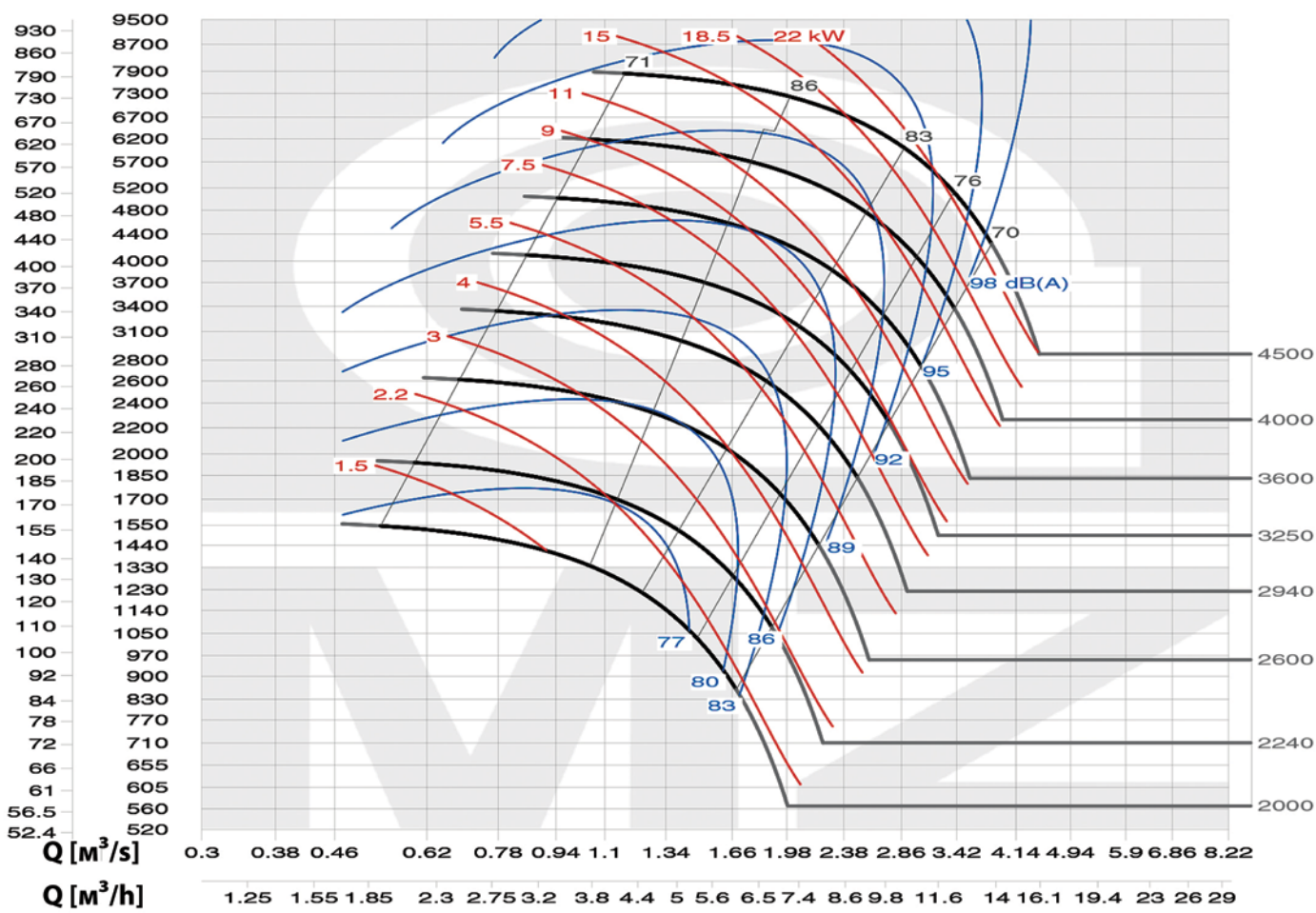

Максимальные обороты вентилятора 3600 об/мин T≤100°C

ВЕНТИЛЯТОР ВДП-RU 500

Исполнение 1

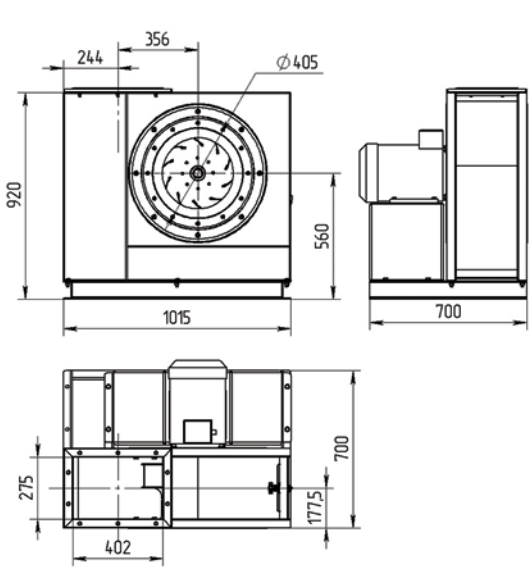

Исполнение 5

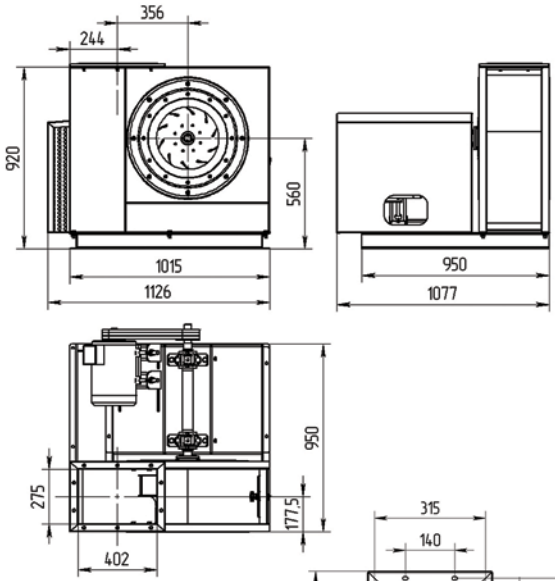

Рама, исполнение 1

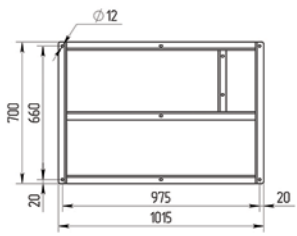

Рама, исполнение 5

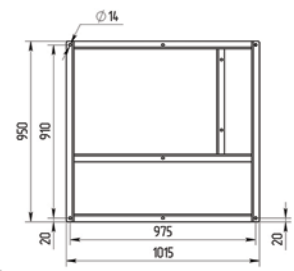

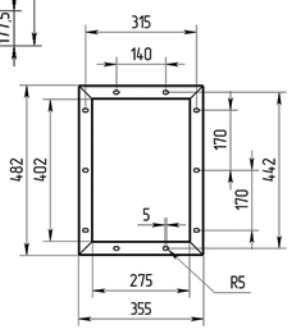

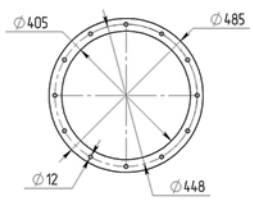

Масса вентилятора RU 500	Исполнение 1	Исполнение 5
Электродвигатель	Масса с эл.двиг.(кг)	Масса с эл.двиг.(кг)
7,5кВТ	175	265
11кВт	250	340
15кВт	255	345
18,5кВТ	270	360

Характеристика вентилятора ВДП-RU 500

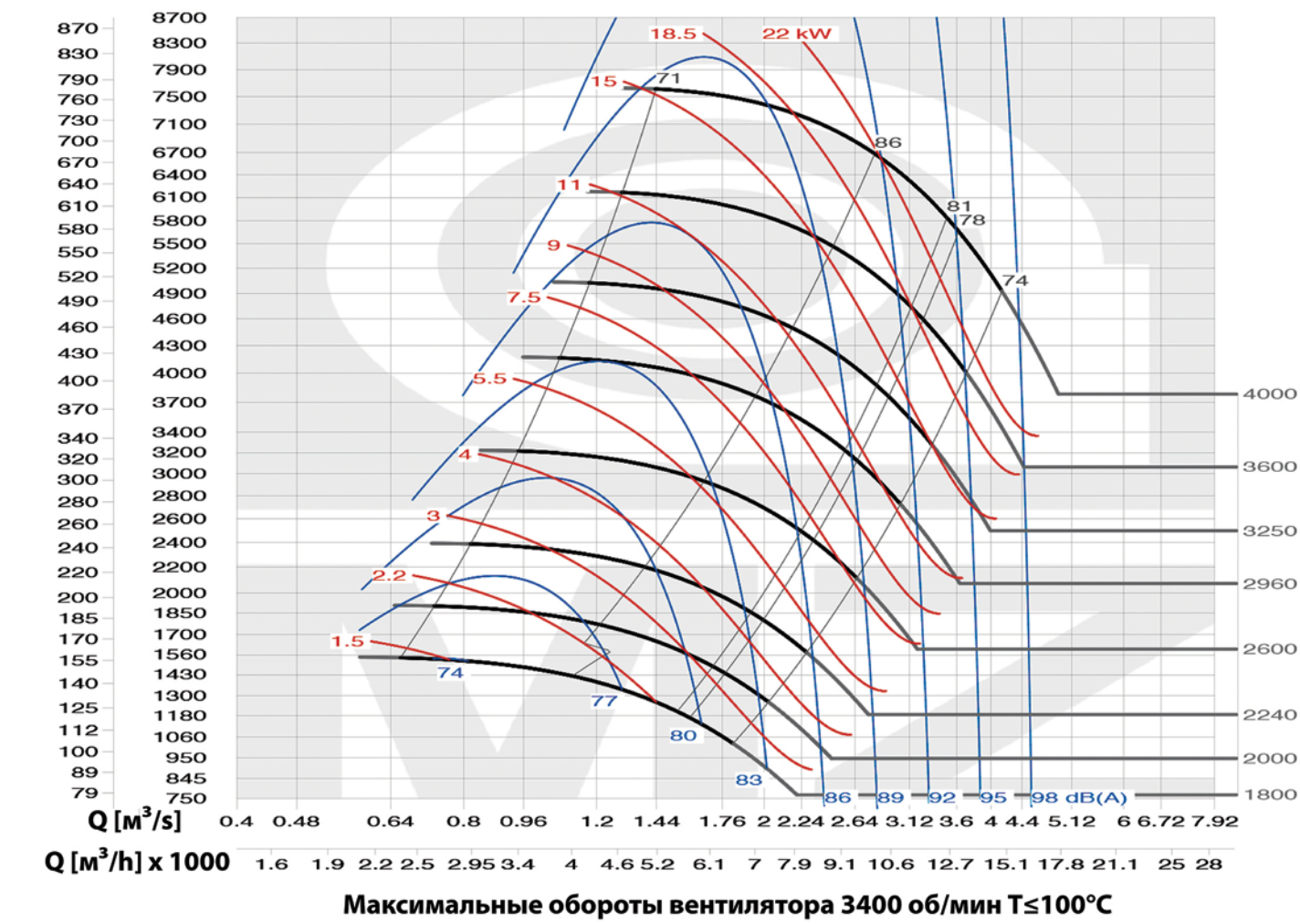

Максимальные обороты вентилятора 3400 об/мин T≤100°C

ВЕНТИЛЯТОР ВДП-RU 560

Исполнение 1

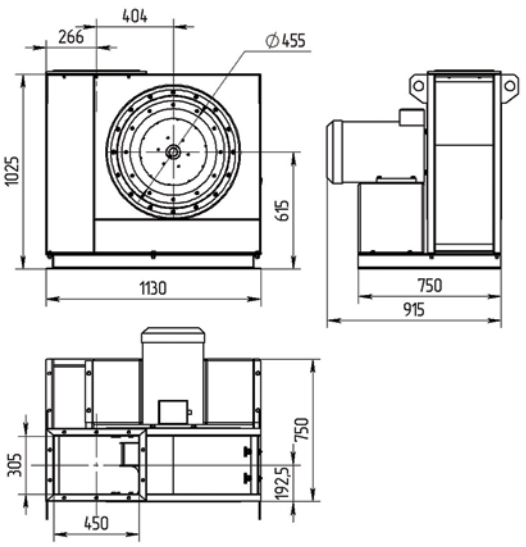

Исполнение 5

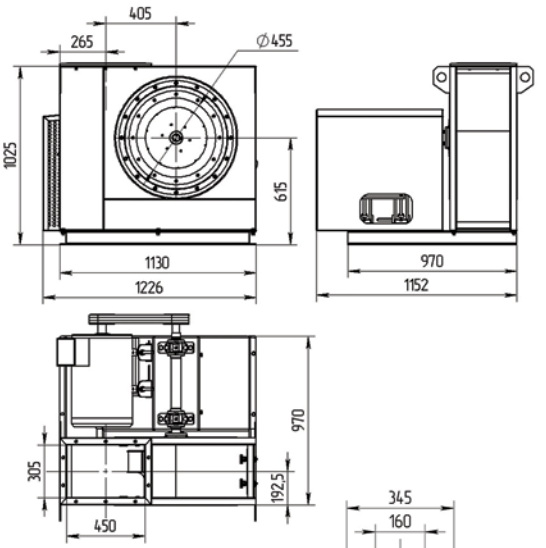

Рама, исполнение 1

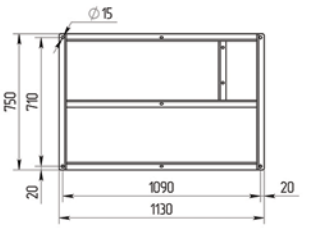

Рама, исполнение 5

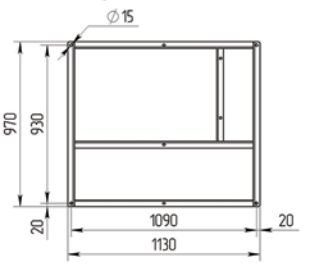

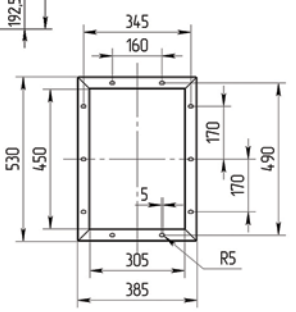

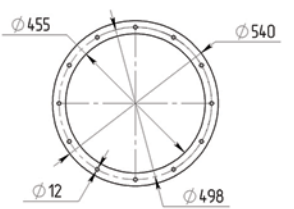

Масса вентилятора RU 560	Исполнение 1	Исполнение 5
Электродвигатель	Масса с эл.двиг.(кг)	Масса с эл.двиг.(кг)
11кВТ	280	370
15кВт	285	375
18,5кВт	300	390
22кВТ	330	420

Характеристика вентилятора ВДП-RU 560

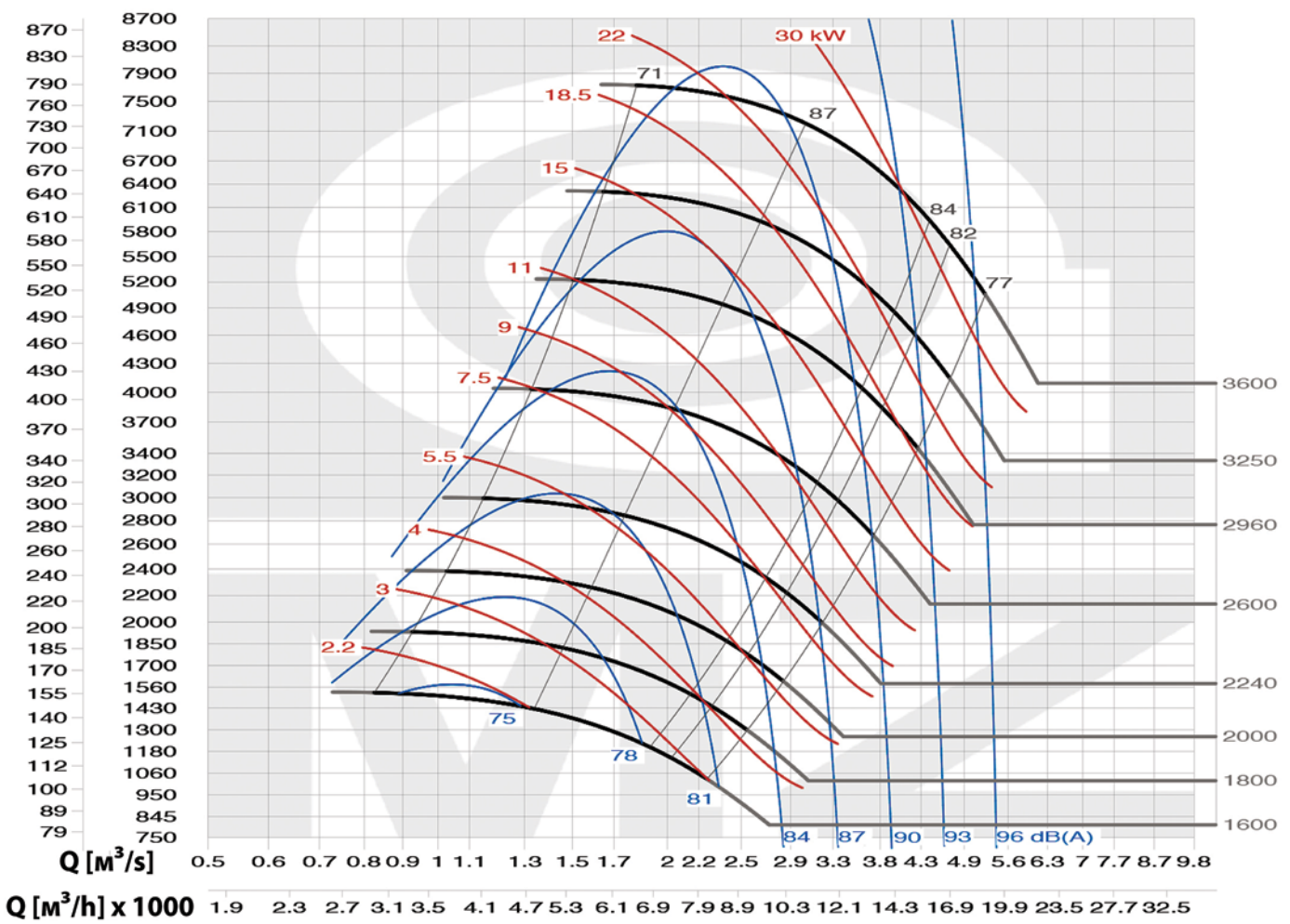

Максимальные обороты вентилятора 3200 об/мин T≤100°C

ВЕНТИЛЯТОР ВДП-RU 630

Исполнение 1

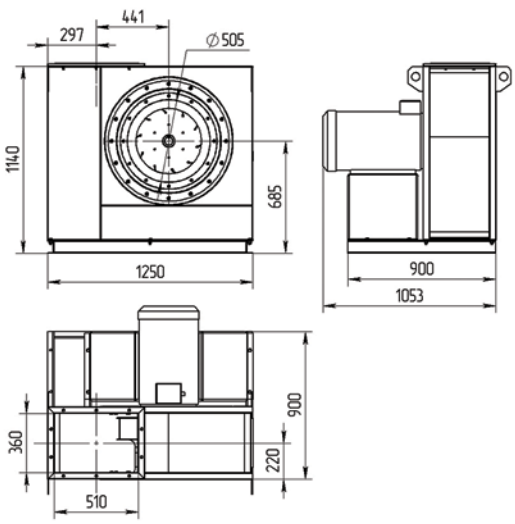

Исполнение 5

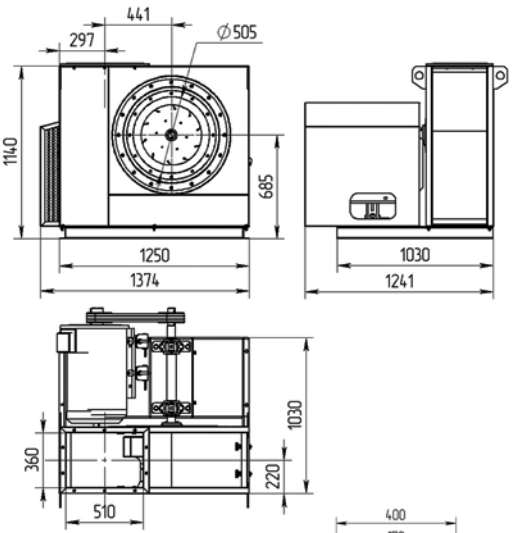

Рама, исполнение 1

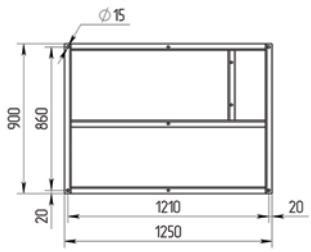

Рама, исполнение 5

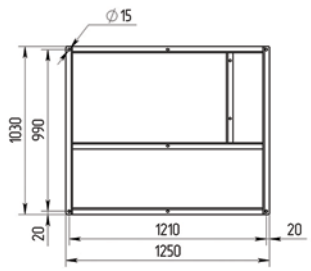

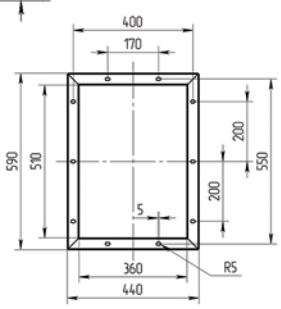

Масса вентилятора RU 630	Исполнение 1	Исполнение 5
Электродвигатель	Масса с эл.двиг.(кг)	Масса с эл.двиг.(кг)
15кВт	320	430
18,5кВт	340	450
22кВт	370	480
30кВт	405	515
37кВт	450	560

Характеристика вентилятора ВДП-RU 630

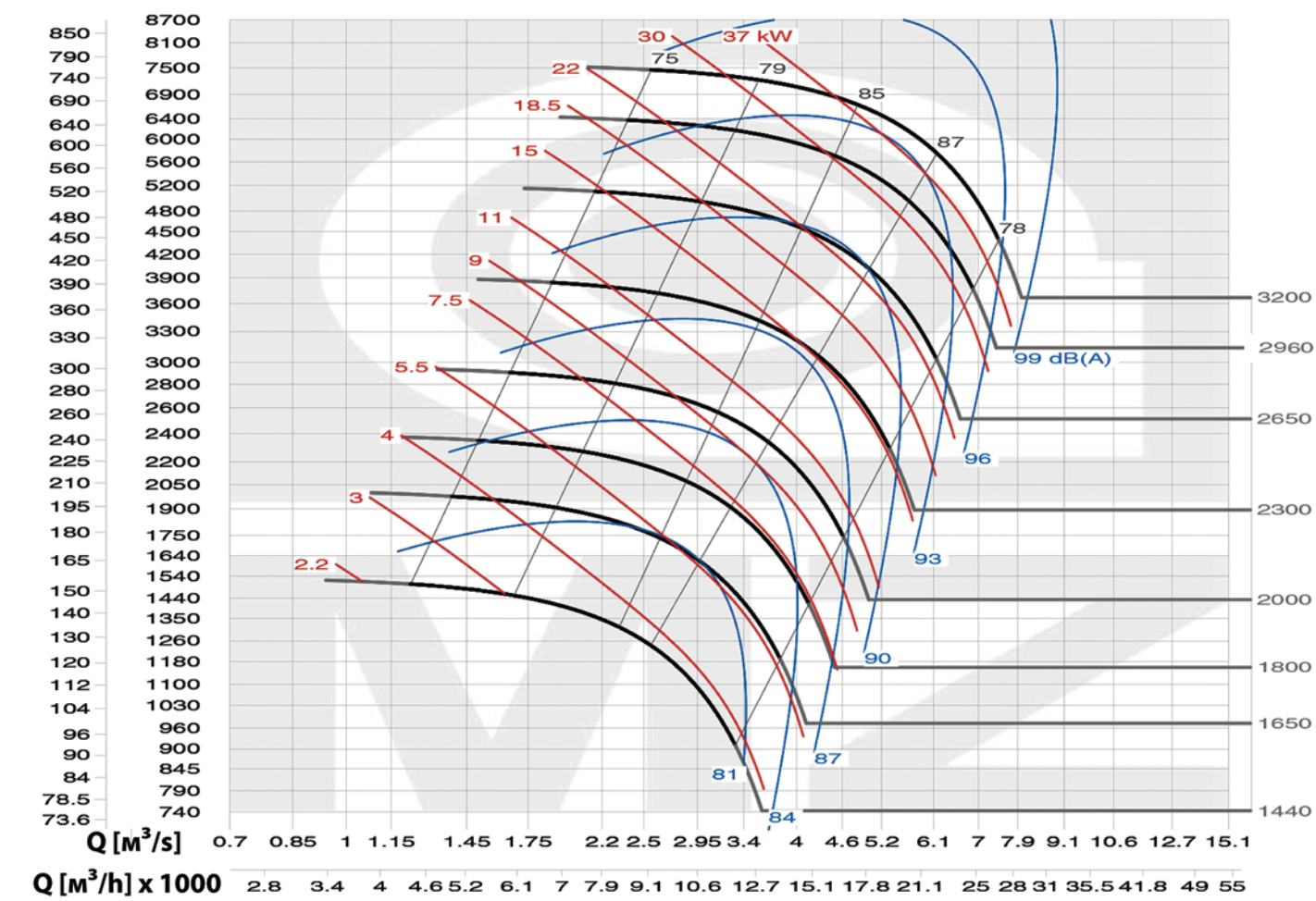

Максимальные обороты вентилятора 2950 об/мин T≤100°C

ВЕНТИЛЯТОР ВДП-RU 710

Исполнение 1

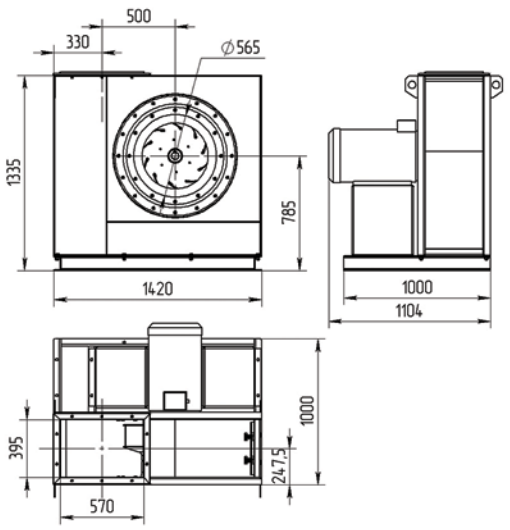

Исполнение 5

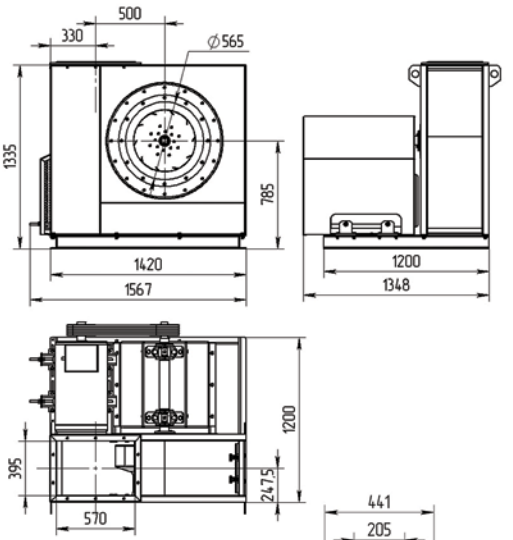

Рама, исполнение 1

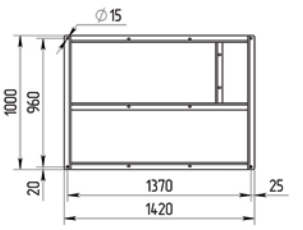

Рама, исполнение 5

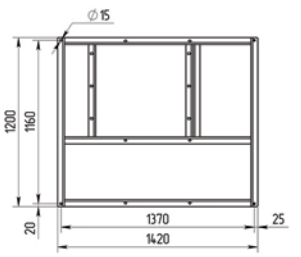

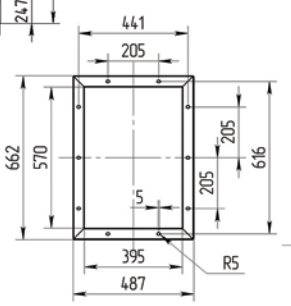

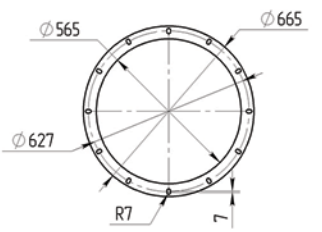

Масса вентилятора RU 710	Исполнение 1	Исполнение 5
Электродвигатель	Масса с эл.двиг.(кг)	Масса с эл.двиг.(кг)
18,5кВт	520	675
22кВт	550	705
30кВт	580	740
37кВт	620	790
45кВт	650	820

Характеристика вентилятора ВДП-RU 710

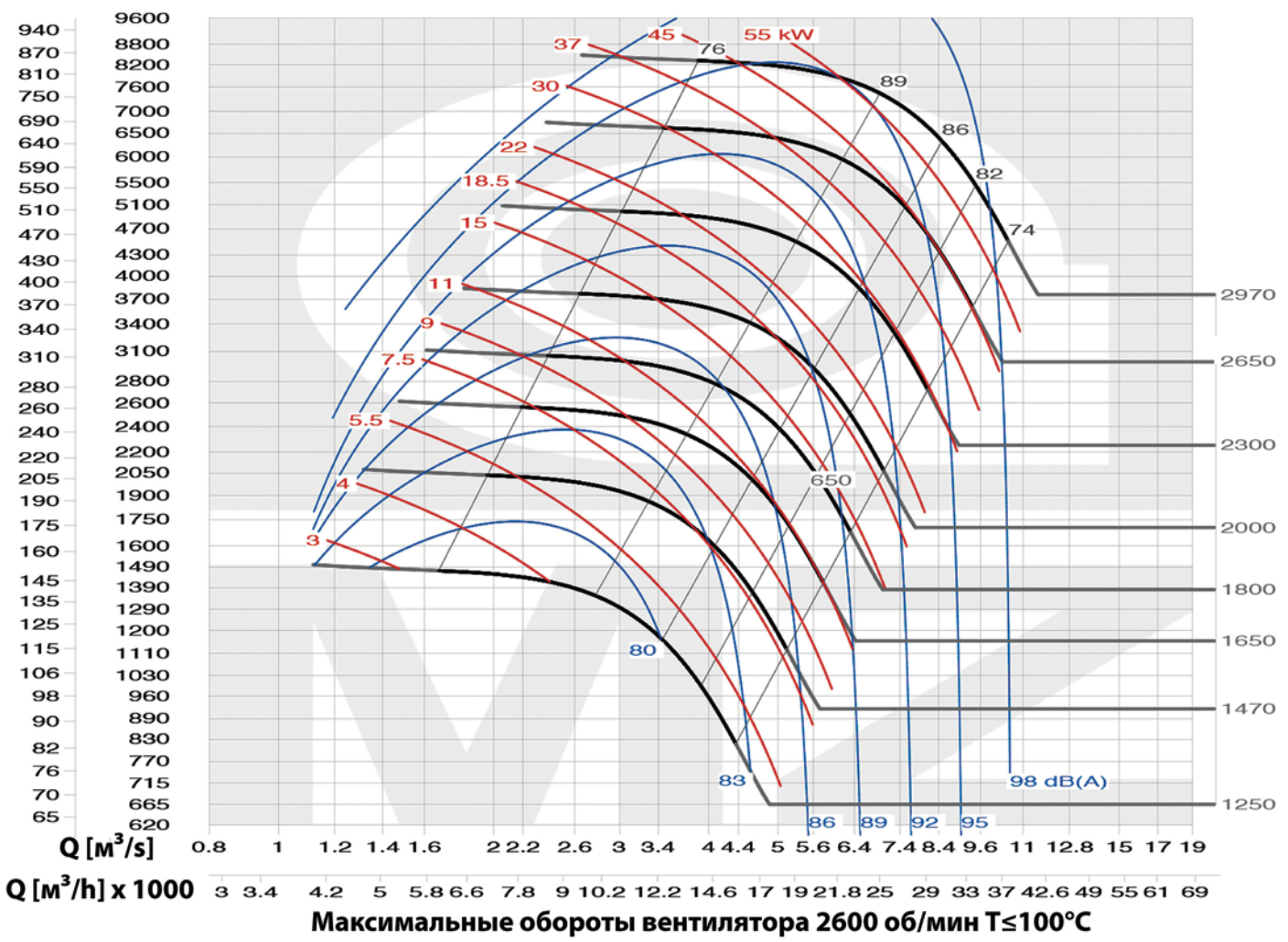

Максимальные обороты вентилятора 2600 об/мин T≤100°C

ВЕНТИЛЯТОР ВДП-RU 800

Исполнение 1

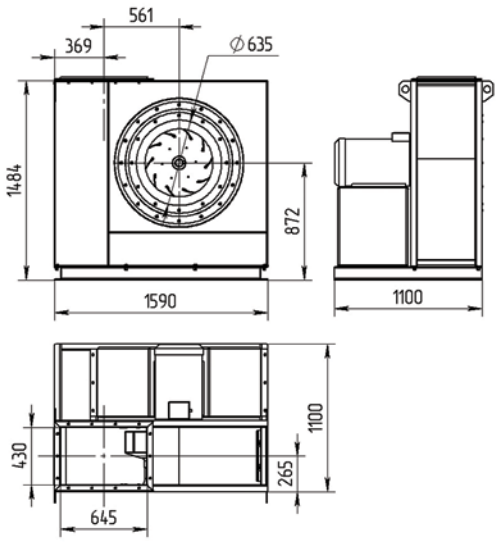

Исполнение 5

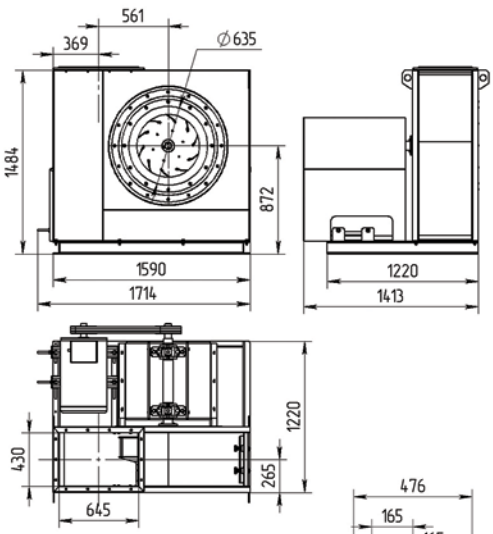

Рама, исполнение 1

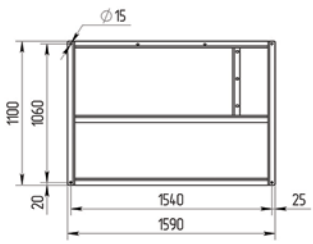

Рама, исполнение 5

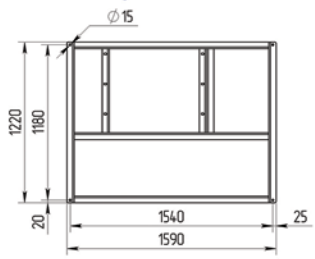

Масса вентилятора RU 800	Исполнение 1	Исполнение 5
Электродвигатель	Масса с эл.двиг.(кг)	Масса с эл.двиг.(кг)
22кВт	635	800
30кВт	660	830
37кВт	710	880
45кВт	740	910
55кВт	-	960

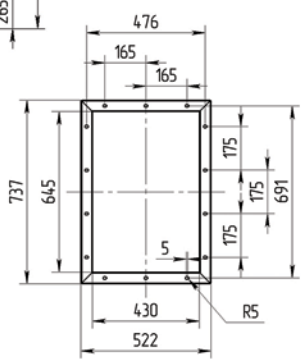

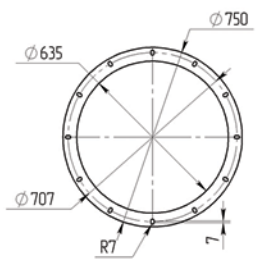

Характеристика вентилятора ВДП-RU 800

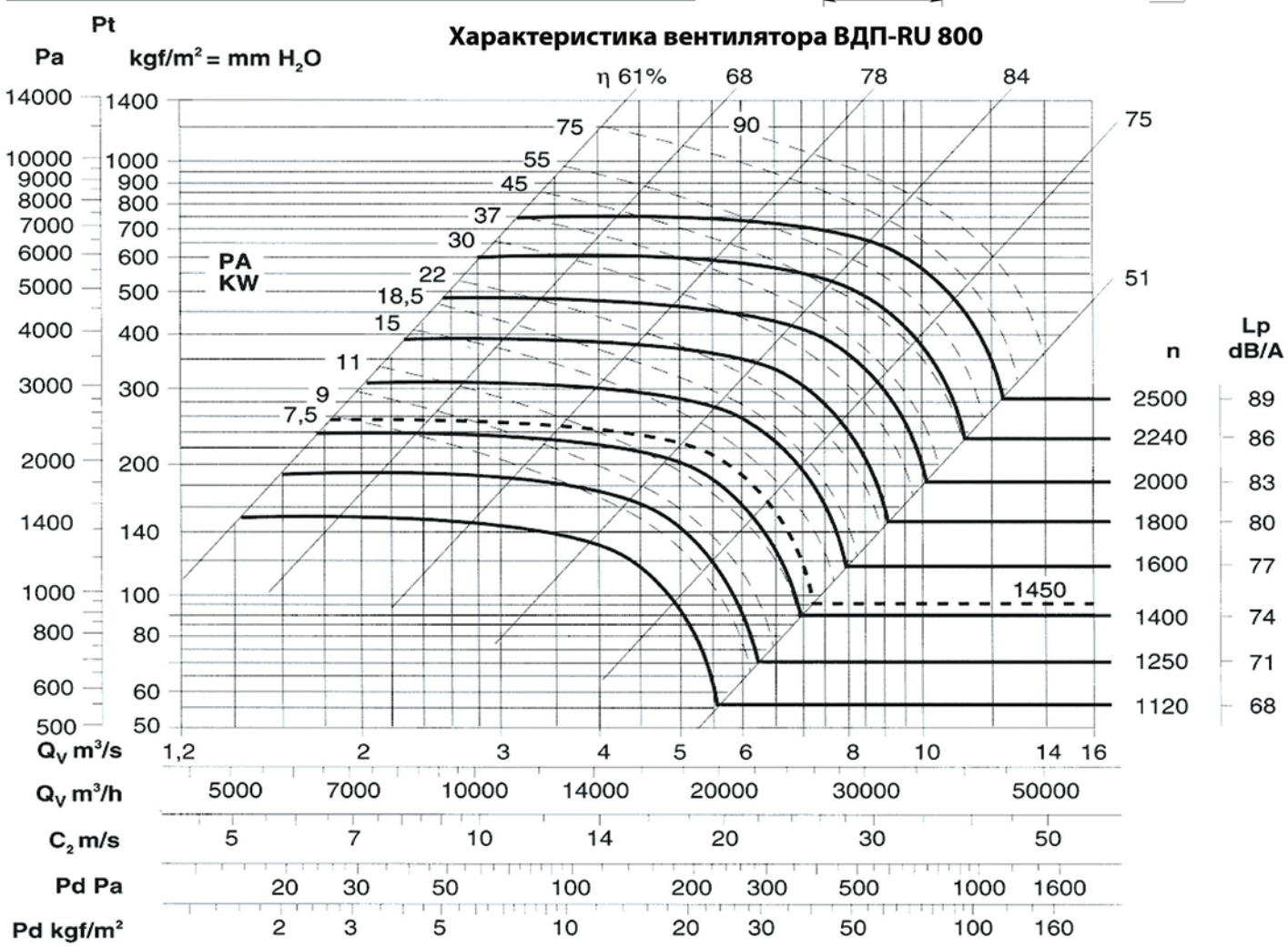

Максимальные обороты вентилятора 2300 об/мин T≤100°C

ВЕНТИЛЯТОР ВДП-RU 900

Исполнение 1

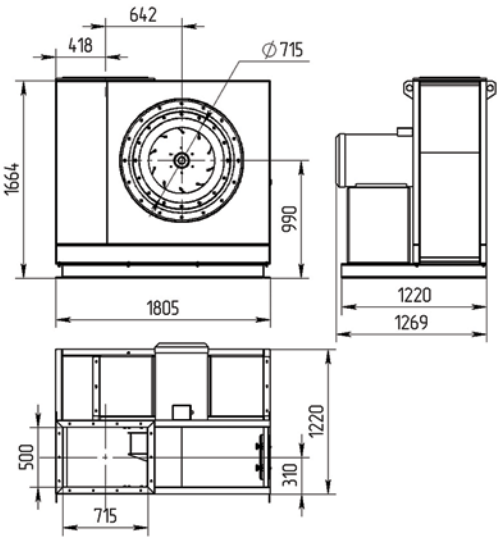

Исполнение 5

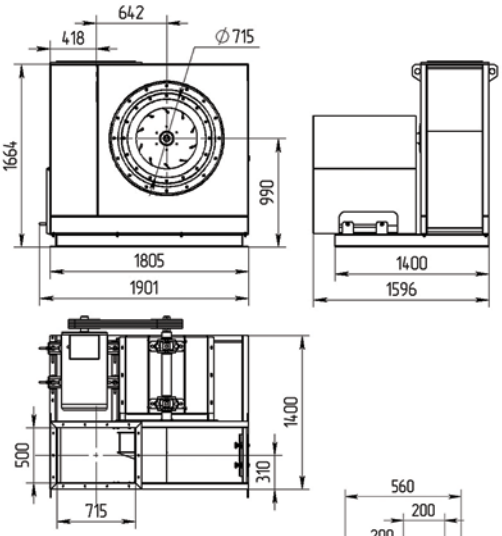

Рама, исполнение 1

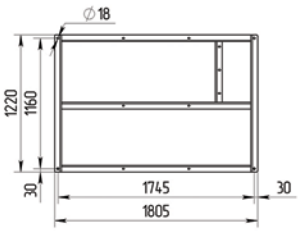

Рама, исполнение 5

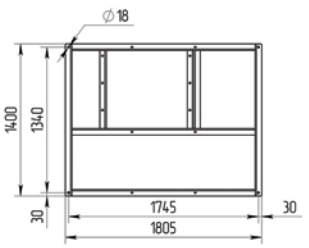

Масса вентилятора RU 900	Исполнение 1	Исполнение 5
Электродвигатель	Масса с эл.двиг.(кг)	Масса с эл.двиг.(кг)
30кВт	780	1060
37кВт	830	1110
45кВт	860	1140
55кВт	910	1190
75кВт	980	1260

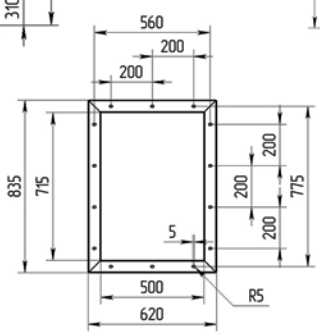

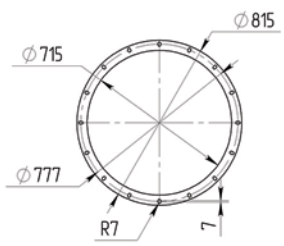

Характеристика вентилятора ВДП-RU 900

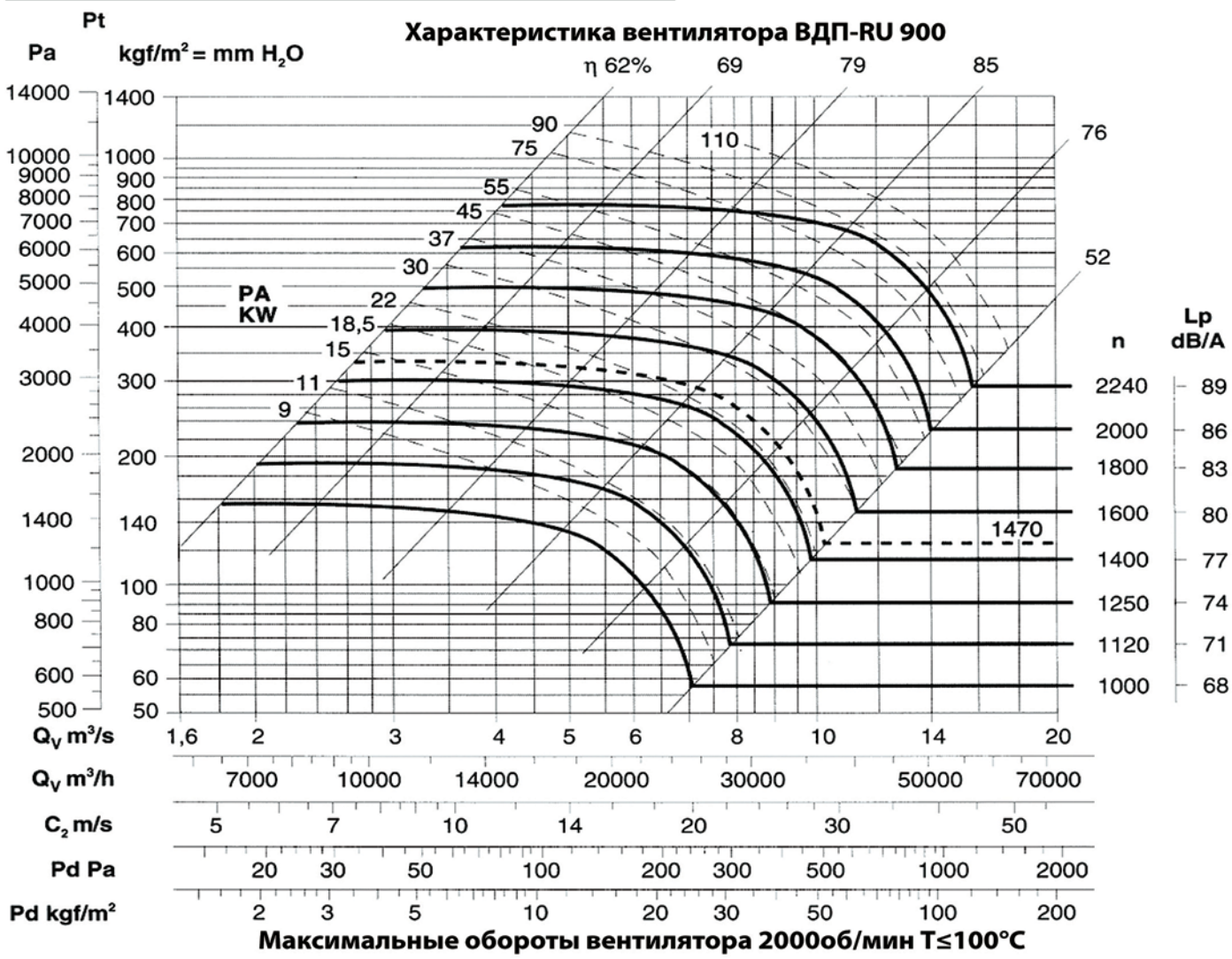

Максимальные обороты вентилятора 2000об/мин T≤100°C

ВЕНТИЛЯТОР ВДП-RU 1000

Исполнение 1

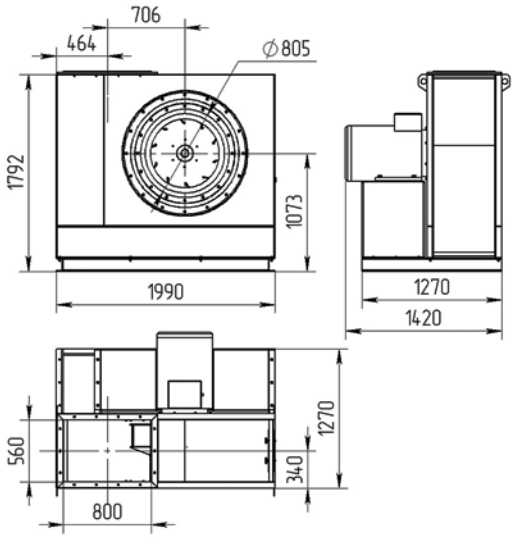

Исполнение 5

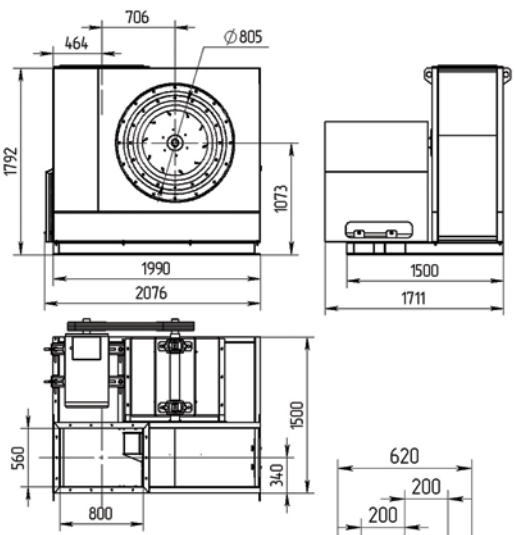

Рама, исполнение 1

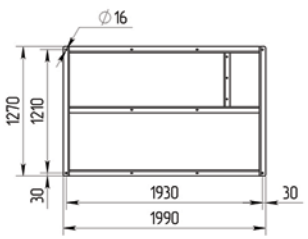

Рама, исполнение 5

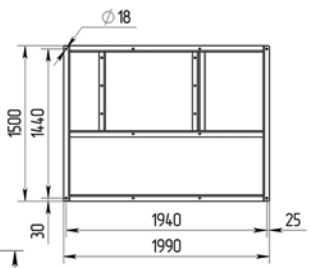

Масса вентилятора RU 1000	Исполнение 1	Исполнение 5
Электродвигатель	Масса с эл.двиг.(кг)	Масса с эл.двиг.(кг)
37кВт	955	1320
45кВт	985	1350
55кВт	1035	1400
75кВт	1160	1470
90кВт	-	1500

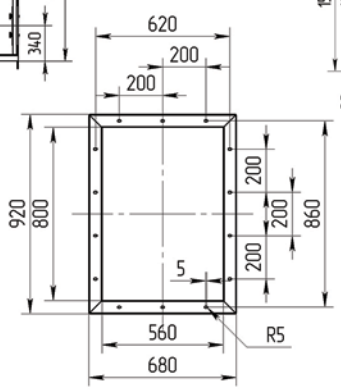

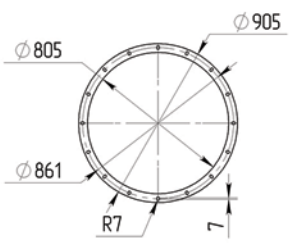

Характеристика вентилятора ВДП-RU 1000

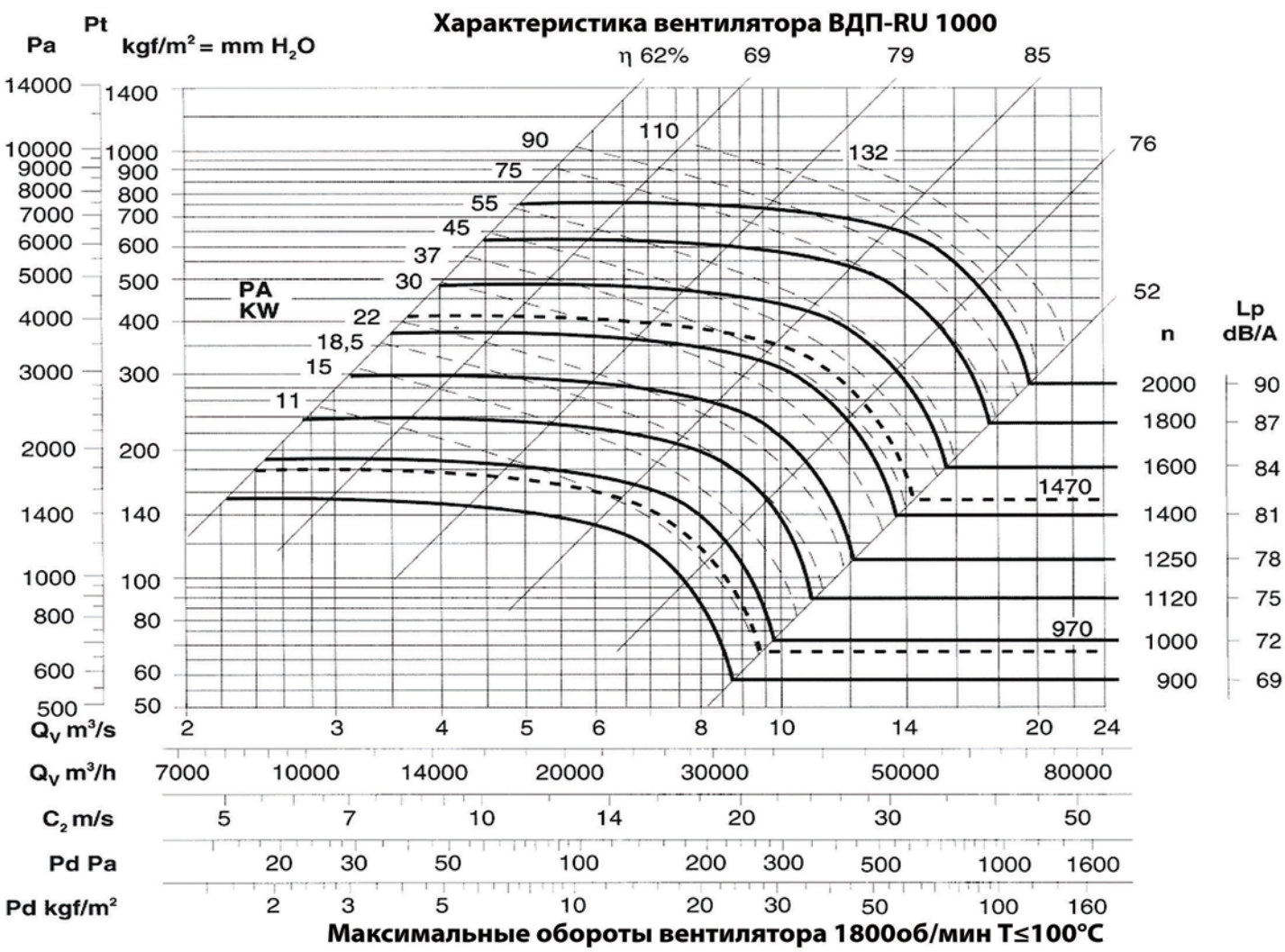

Максимальные обороты вентилятора 1800об/мин T≤100°C

ВЕНТИЛЯТОР ВДП-RU 1120

Исполнение 1

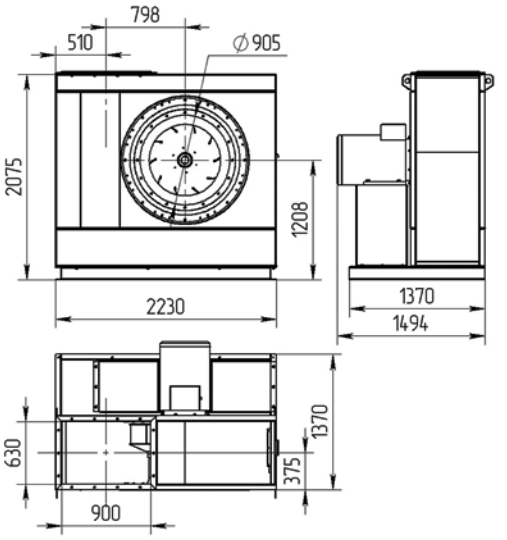

Исполнение 5

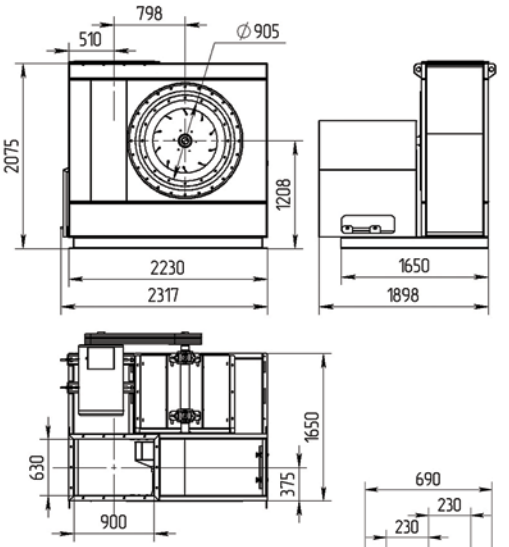

Рама, исполнение 1

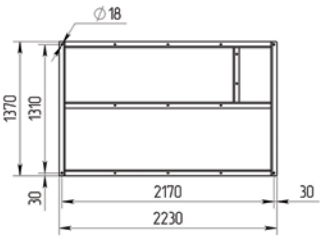

Рама, исполнение 5

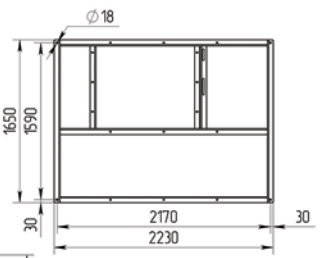

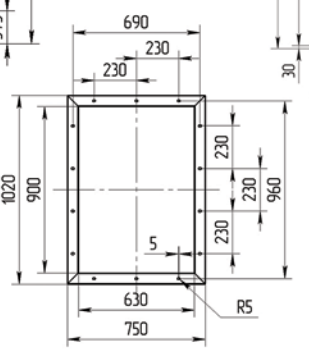

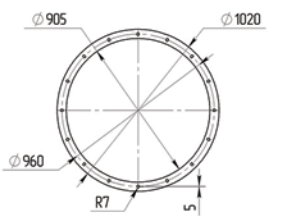

Масса вентилятора RU 1120	Исполнение 1	Исполнение 5
Электродвигатель	Масса с эл.двиг.(кг)	Масса с эл.двиг.(кг)
45кВт	1400	1780
55кВт	1450	1830
75кВт	1520	1900
90кВт	1550	1930
110кВт	1710	2090

Характеристики вентилятора ВДП-RU 1120

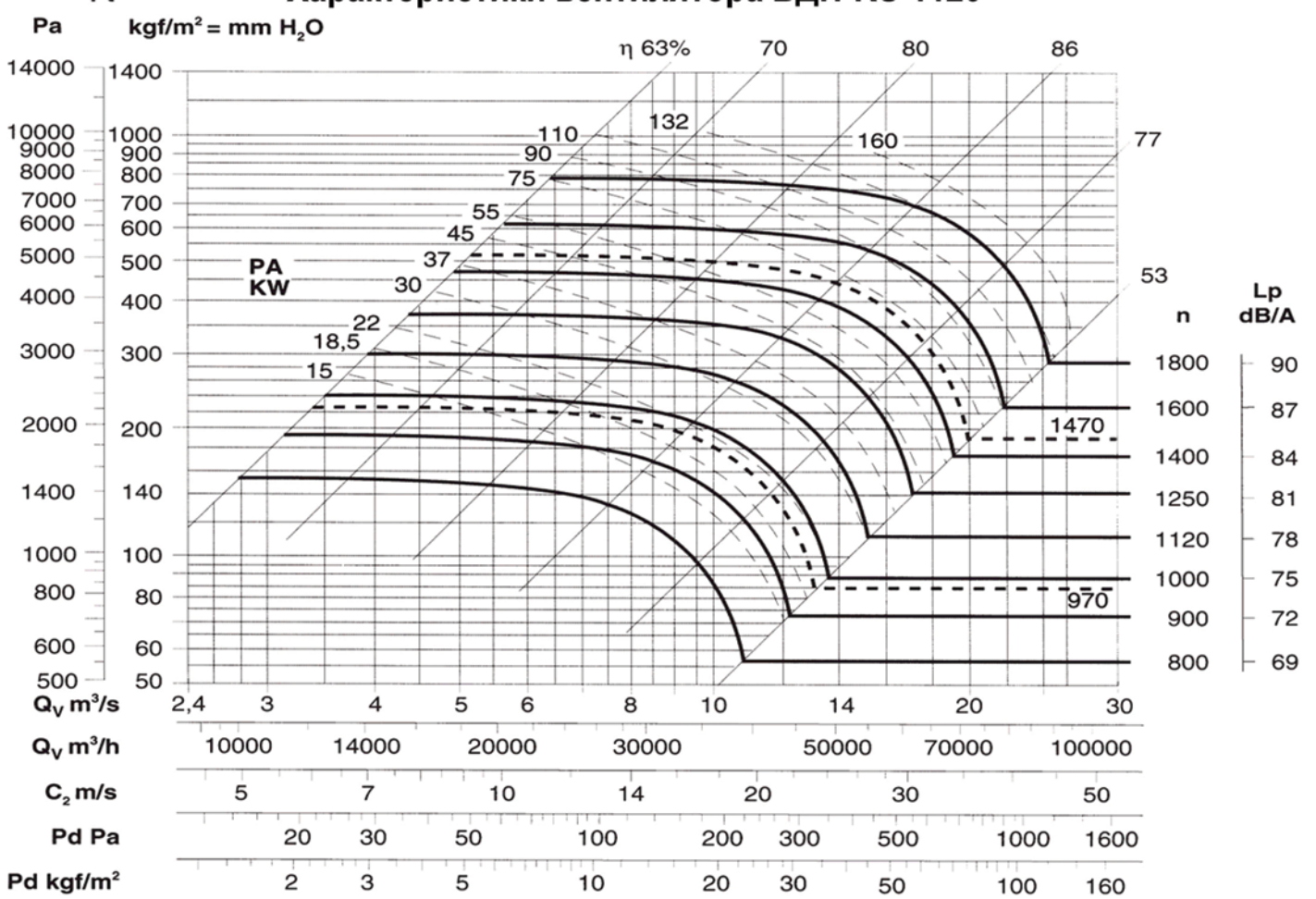

Максимальные обороты вентилятора - 1600 об/мин T≤100°

ВЕНТИЛЯТОРЫ ЦЕНТРОБЕЖНЫЕ ПЫЛЕВЫЕ ВЫСОКОГО ДАВЛЕНИЯ СЕРИИ ВДП-GR

НАЗНАЧЕНИЕ

Вентиляторы высокого давления, с пониженным уровнем шума и КПД до 81%. Предназначены для систем аспирации и пневмотранспорта с содержанием сухих древесных опилок, щепы, гранулированных материалов (исключаются волокнистые материалы). Развивают давление до 9 000 Па.

Выпускаются вентиляторы в общепромышленном исполнении.

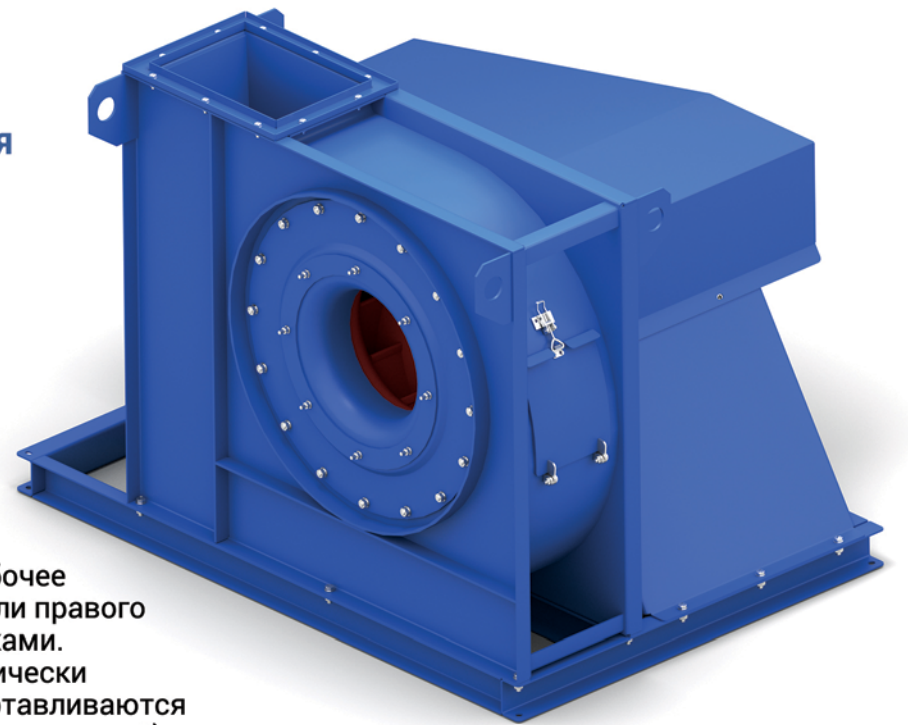

ВЕНТИЛЯТОРЫ ИЗГОТАВЛИВАЮТСЯ СЛЕДУЮЩИХ ТИПОРАЗМЕРОВ:

- GR 400
- GR 450
- GR 500
- GR 560
- GR 630
- GR 710
- GR 1120

КОНСТРУКЦИЯ

Вентиляторы ВДП-GR имеют цельносварной стальной корпус, рабочее колесо с передним диском левого или правого вращения с загнутыми назад лопатками. Рабочее колесо статически и динамически отбалансировано. Вентиляторы изготавливаются по первой конструктивной схеме (исполнение 1), с прямым приводом от двигателя и по пятой схеме (исполнение 5), с приводом через ременную передачу. Вентиляторы в 5-ом исполнении комплектуются быстросъемными шкивами и клиновыми ремнями «Optibelt».

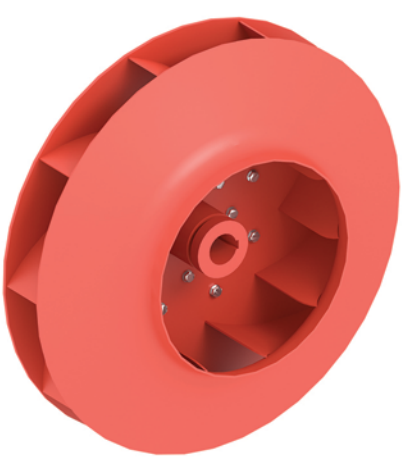

КОМПЛЕКТАЦИЯ

Вентиляторы поставляются с входным и выходным фланцами.
Дополнительно вентиляторы могут комплектоваться
- шкафом управления с частотным преобразователем (с охлаждением).

ЭКСПЛУАТАЦИЯ

Вентиляторы предназначены для эксплуатации в районах с умеренным климатом, категории размещения У2 и У3 по ГОСТ 15150. При эксплуатации вентиляторов в помещении допускается комплектовать их электродвигателями категории размещения У3 ГОСТ 15150. При обеспечении защиты двигателя от атмосферных воздействий допускается использование вентилятора в условиях, соответствующих категории У1 ГОСТ 15150. Температура окружающей среды от - 40°С до + 40°С.

Вентиляторы серии ВДП могут использоваться вместо стандартных пылевых вентиляторов типа ВЦЭП, ВР-100-45, ВЦП-6-46, ЦП-7-40.
При этом, КПД вентиляторов ВДП-GR составит 82-87 %, при напоре до 9 000 Па. В то время, как КПД вентиляторов типа ВЦЭП, ВР-100-45, ВЦП-6-46, ЦП-7-40 составляет не более 58% при максимальном напоре 4 000 Па.

ВЕНТИЛЯТОР ВДП-GR 400

Исполнение 1

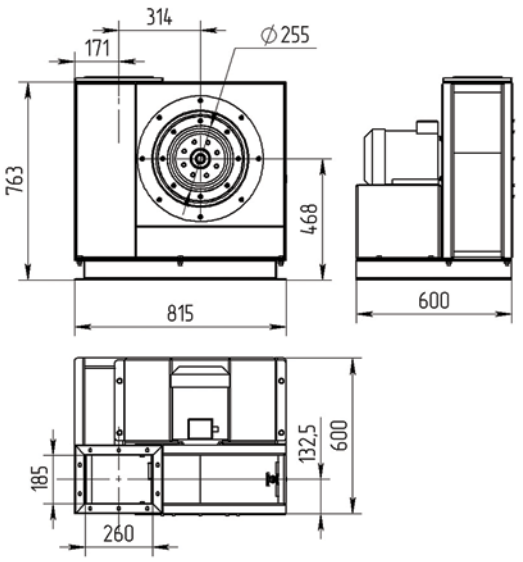

Исполнение 5

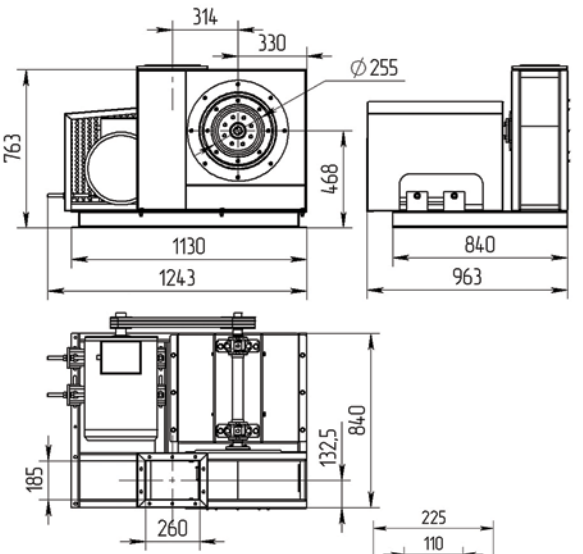

Рама, исполнение 1

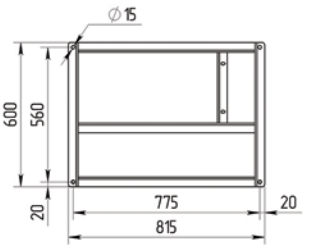

Рама, исполнение 5

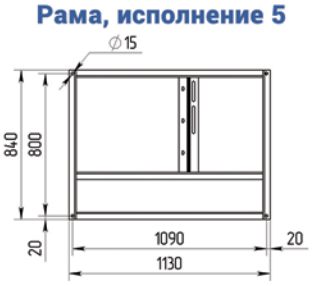

Масса вентилятора GR 400	Исполнение 1	Исполнение 5
Электродвигатель	Масса с эл.двиг.(кг)	Масса с эл.двиг.(кг)
3кВт	125	200
4кВт	135	210
5,5кВт	140	215
7,5кВт	145	220

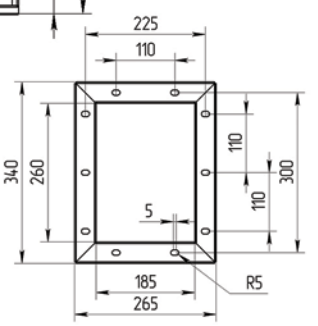

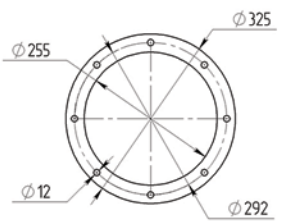

Характеристика вентилятора ВДП-GR 400

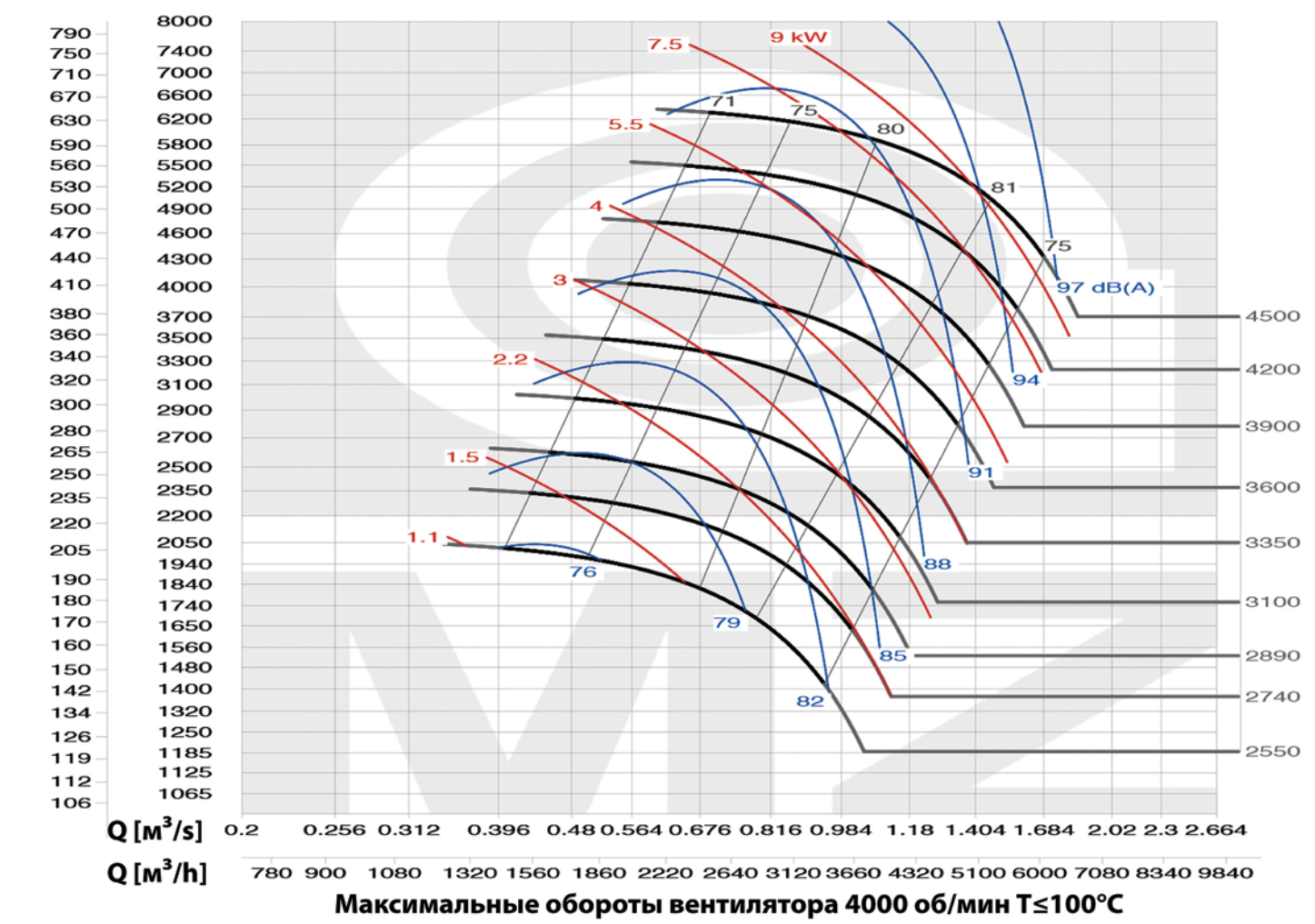

Максимальные обороты вентилятора 4000 об/мин T≤100°C

ВЕНТИЛЯТОР ВДП-GR 450

Исполнение 5

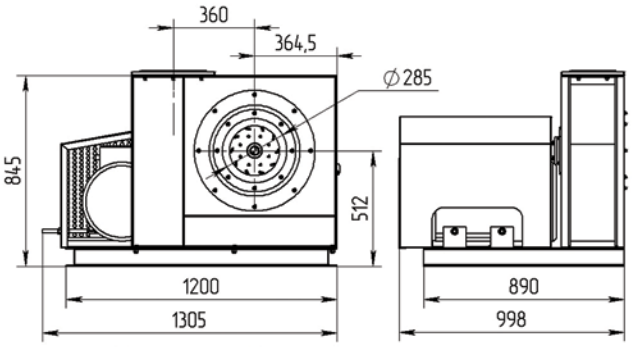

Рама, исполнение 5

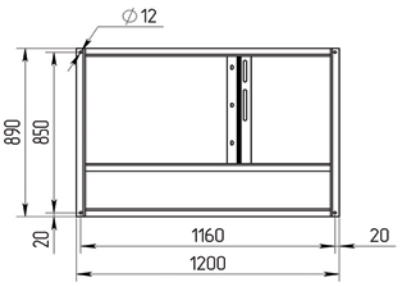

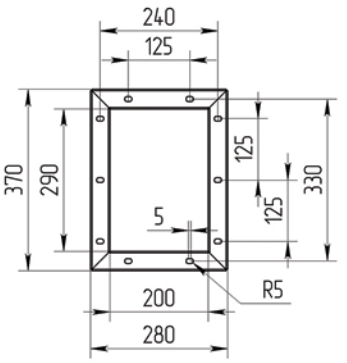

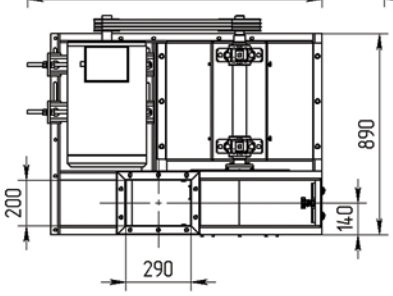

Масса вентилятора GR 450	Исполнение 1	Исполнение 5
Электродвигатель	Масса с эл.двиг.(кг)	Масса с эл.двиг.(кг)
3кВт	-	225
4кВт	-	235
5,5кВт	-	240
7,5кВт	-	245
11кВт	-	320

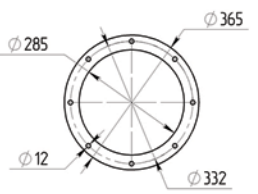

Характеристика вентилятора ВДП-GR 450

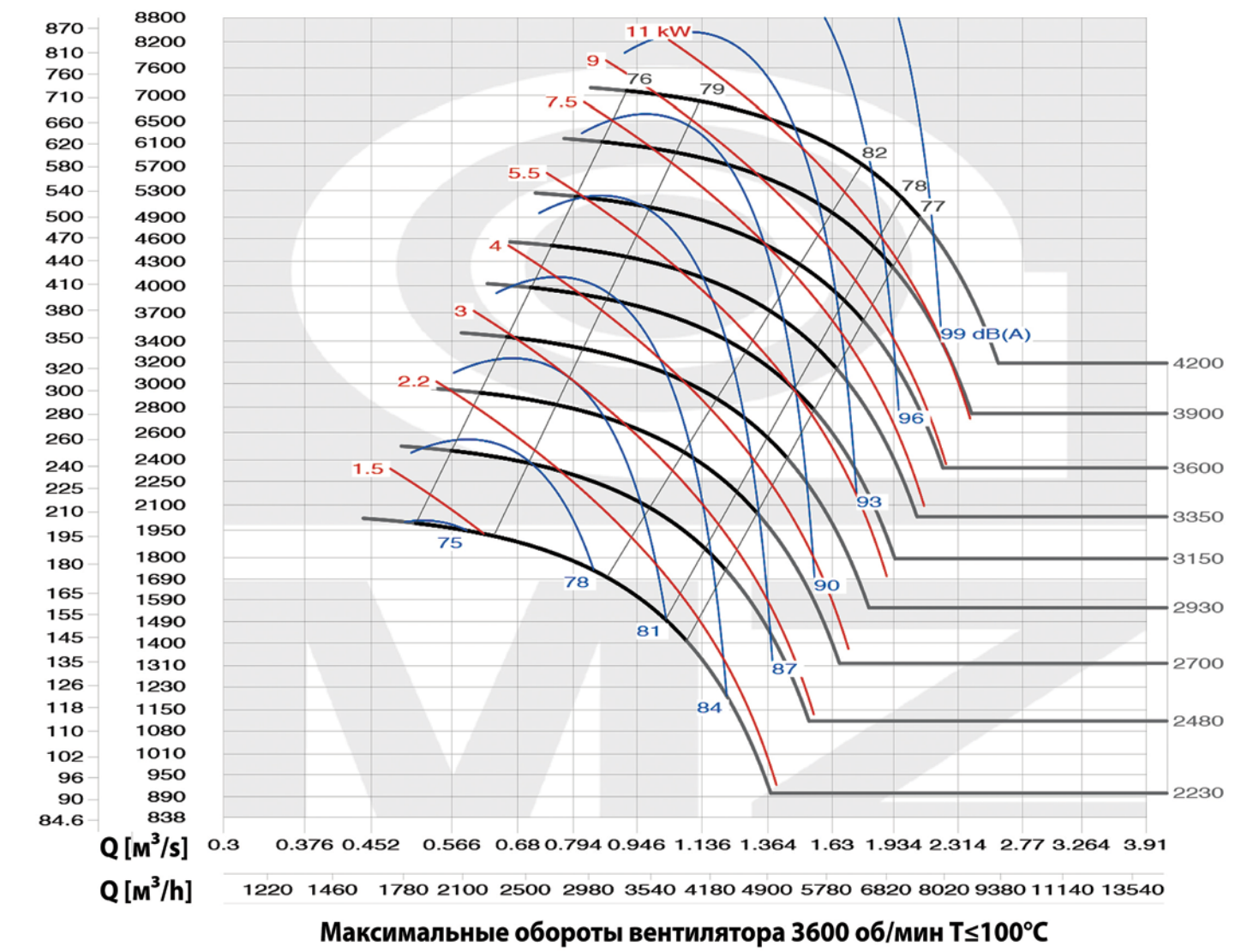

Максимальные обороты вентилятора 3600 об/мин T≤100°C

ВЕНТИЛЯТОР ВДП-GR 500

Исполнение 5

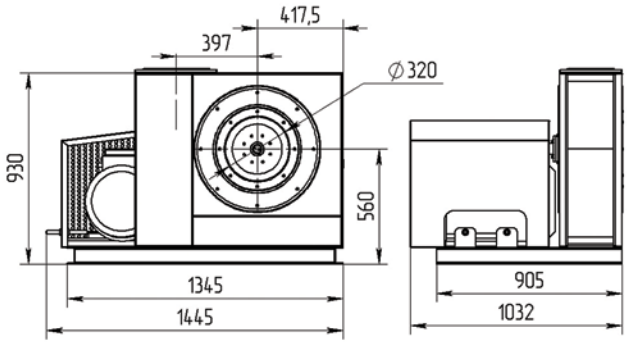

Рама, исполнение 5

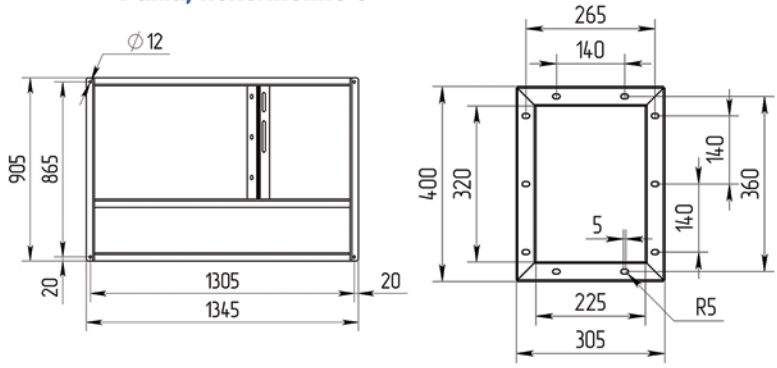

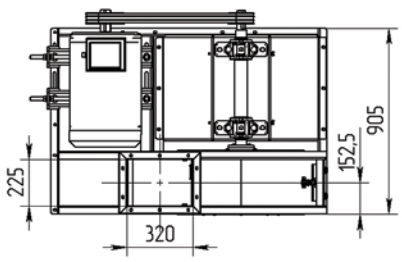

Масса вентилятора GR 500	Исполнение 1	Исполнение 5
Электродвигатель	Масса с эл.двиг.(кг)	Масса с эл.двиг.(кг)
4кВт	-	280
5,5кВт	-	285
7,5кВт	-	290
11кВт	-	365
15кВт	-	365

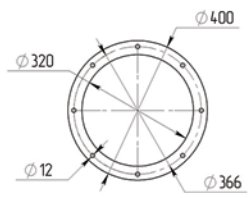

Характеристика вентилятора ВДП-GR 500

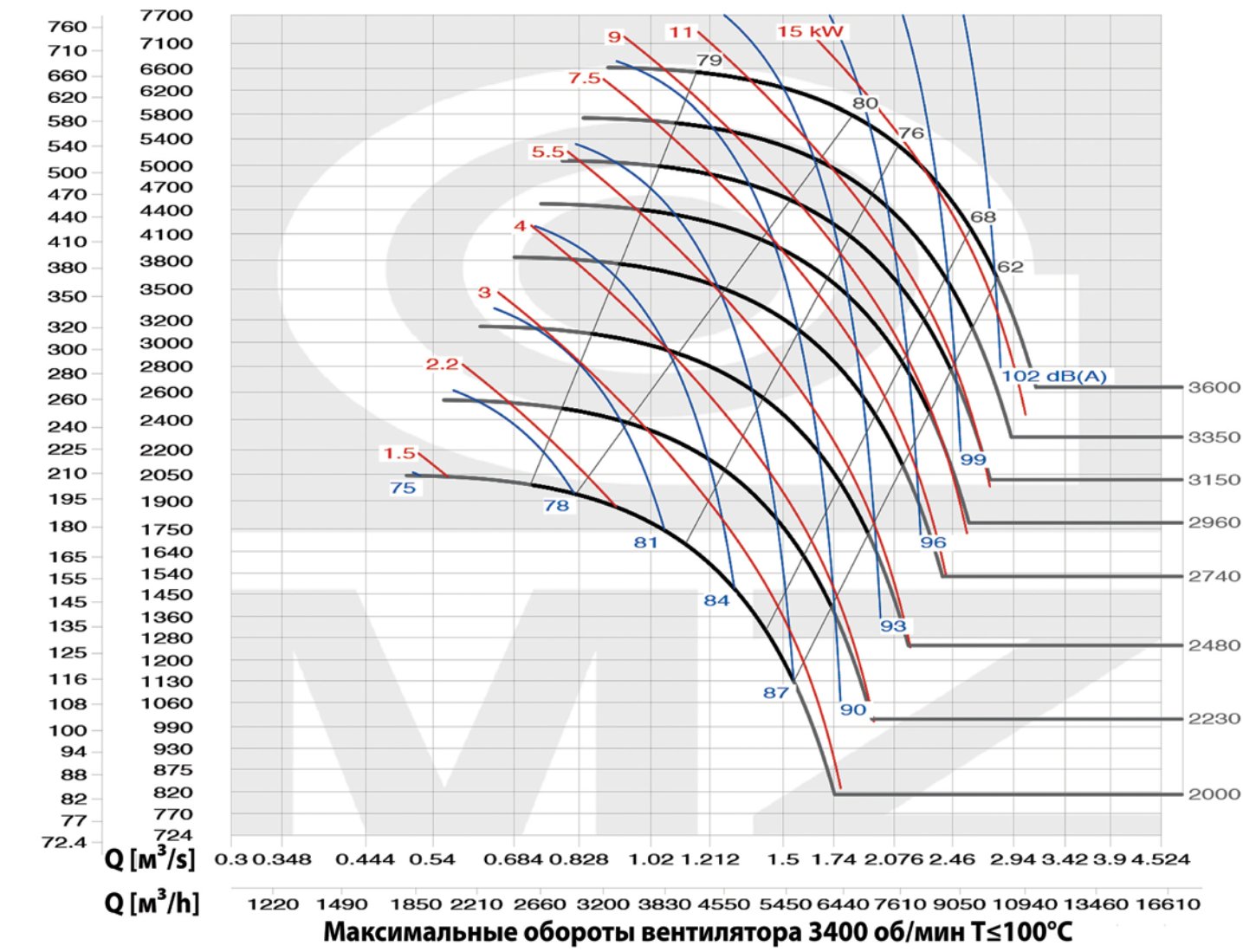

Максимальные обороты вентилятора 3400 об/мин T≤100°C

ВЕНТИЛЯТОР ВДП-GR 560

Исполнение 1

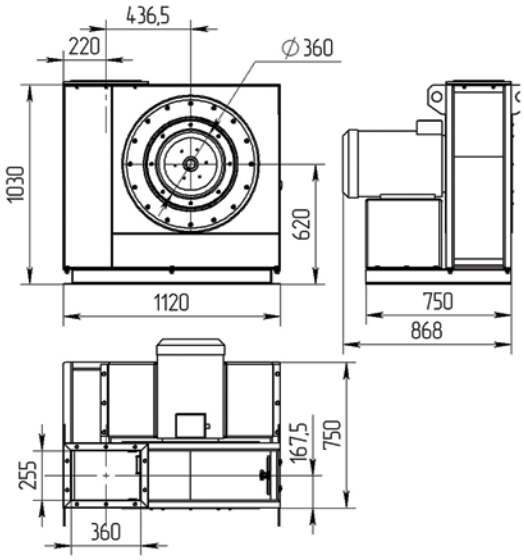

Исполнение 5

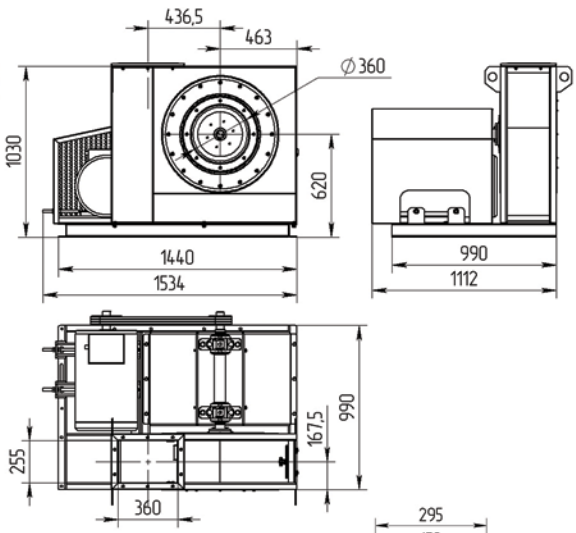

Рама, исполнение 1

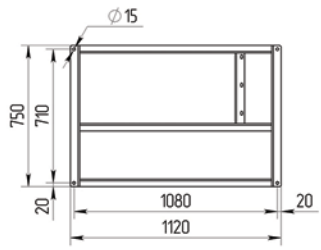

Рама, исполнение 5

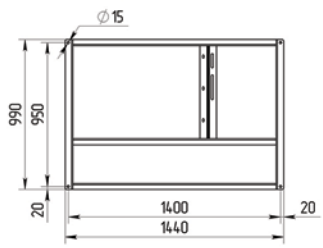

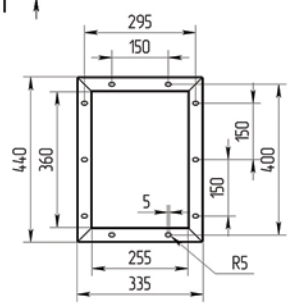

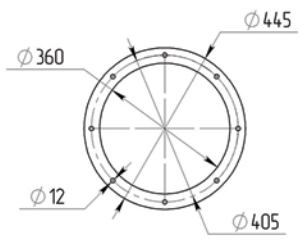

Масса вентилятора GR 560	Исполнение 1	Исполнение 5
Электродвигатель	Масса с эл.двиг.(кг)	Масса с эл.двиг.(кг)
7,5кВт	235	345
11кВт	310	420
15кВт	310	420
18,5кВт	330	440
22кВт	360	470

Характеристика вентилятора ВДП-GR 560

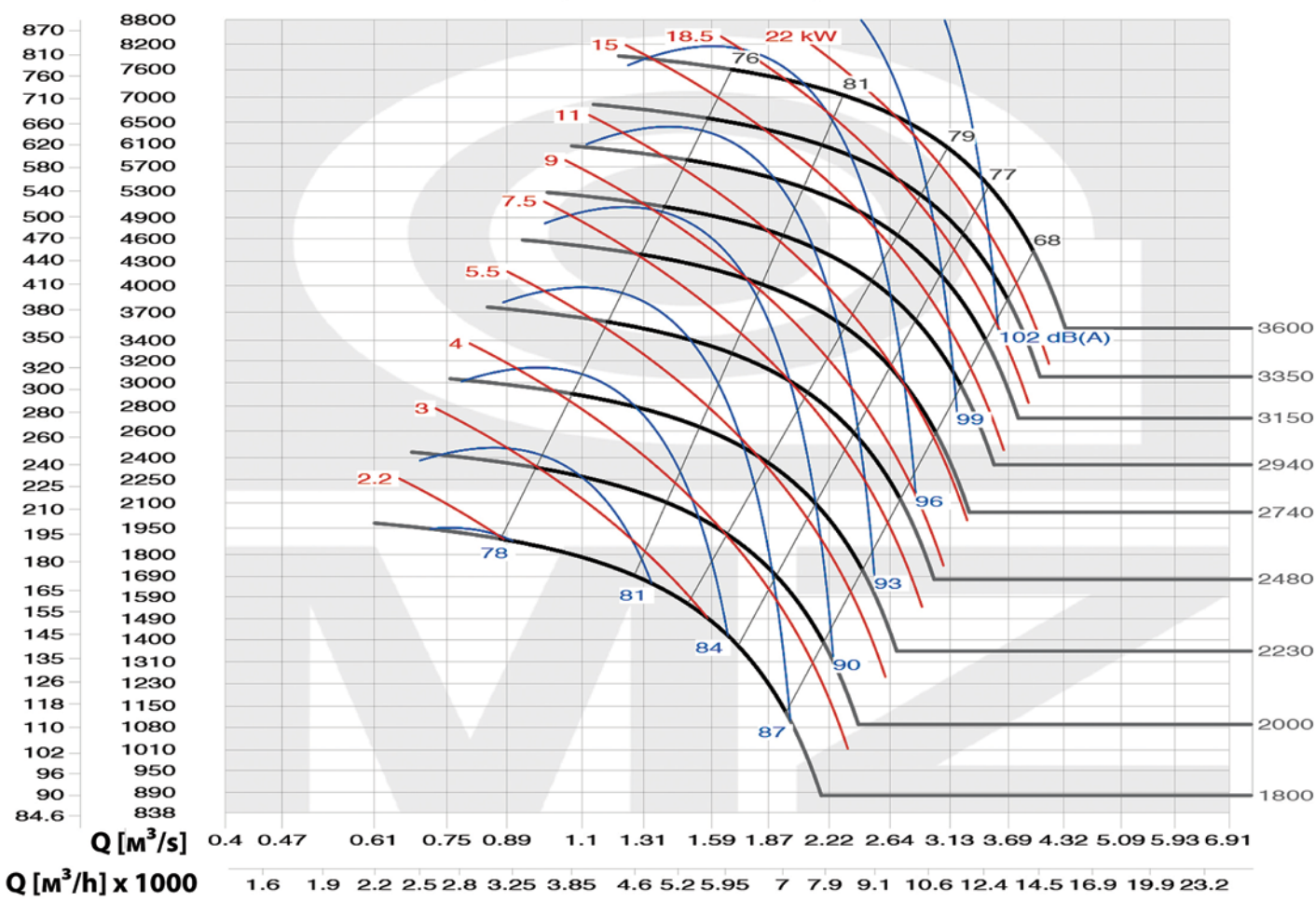

Максимальные обороты вентилятора 3200 об/мин T≤100°C

ВЕНТИЛЯТОР ВДП-GR 630

Исполнение 5

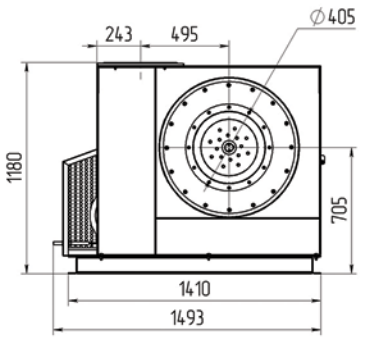

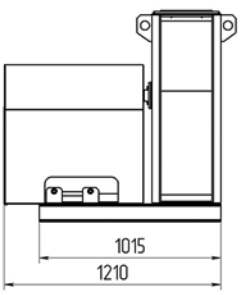

Рама, исполнение 5

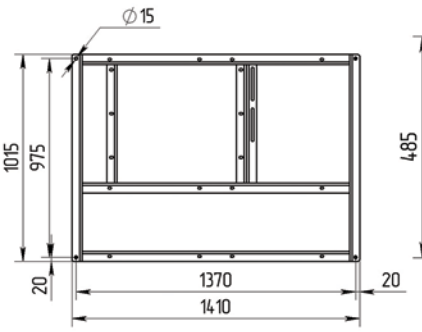

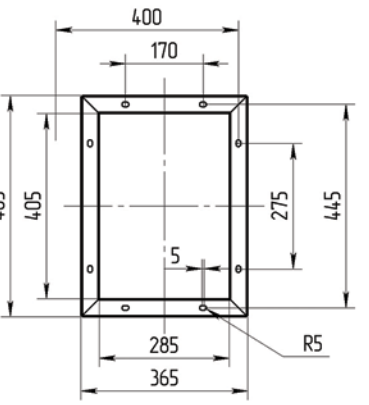

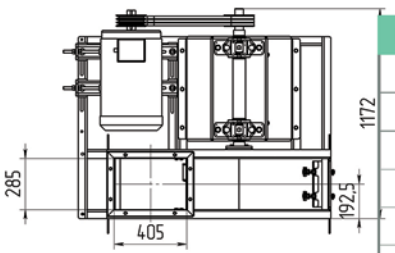

Масса вентилятора GR 630	Исполнение 1	Исполнение 5
Электродвигатель	Масса с эл.двиг.(кг)	Масса с эл.двиг.(кг)
11кВт	-	510
15кВт	-	510
18,5кВт	-	530
22кВт	-	560
30кВт	-	595
37кВт		635

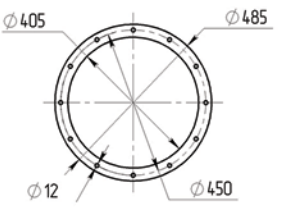

Характеристика вентилятора ВДП-GR 630

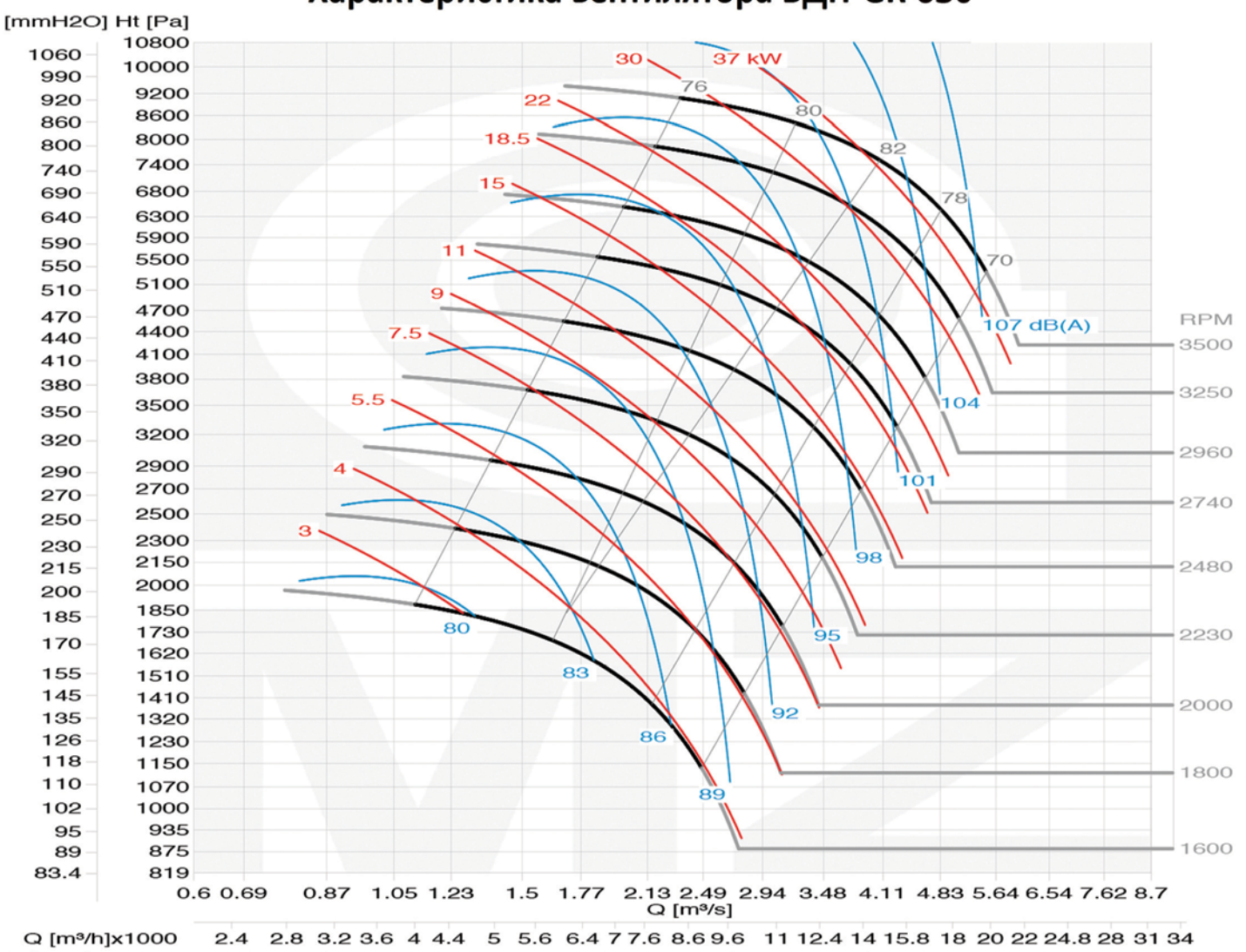

Максимальные обороты вентилятора 2950 об/мин T ≤ 100°C

ВЕНТИЛЯТОР ВДП-GR 710

Исполнение 5

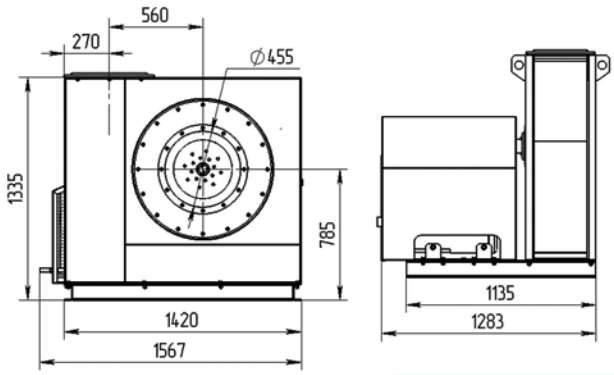

Рама, исполнение 5

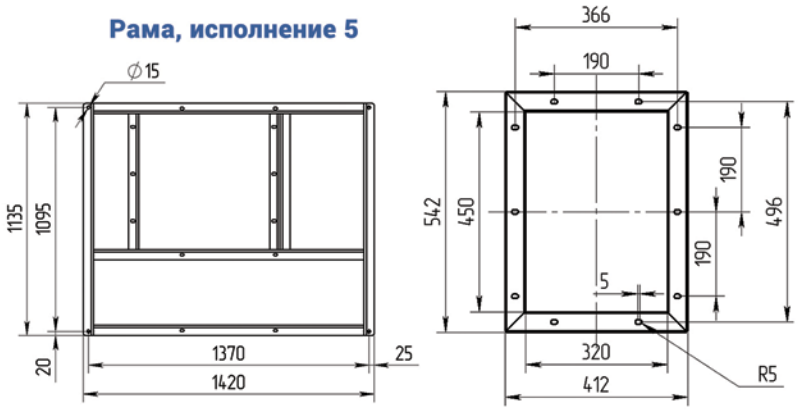

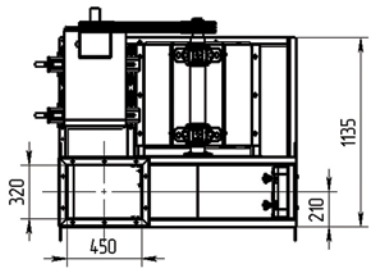

Масса вентилятора GR 710	Исполнение 1	Исполнение 5
Электродвигатель	Масса с эл.двиг.(кг)	Масса с эл.двиг.(кг)
18,5кВт	-	650
22кВт	-	680
30кВт	-	175
37кВт	-	560
45кВт	-	755
55кВт	-	830

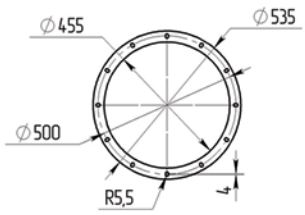

Характеристика вентилятора ВДП-GR 710

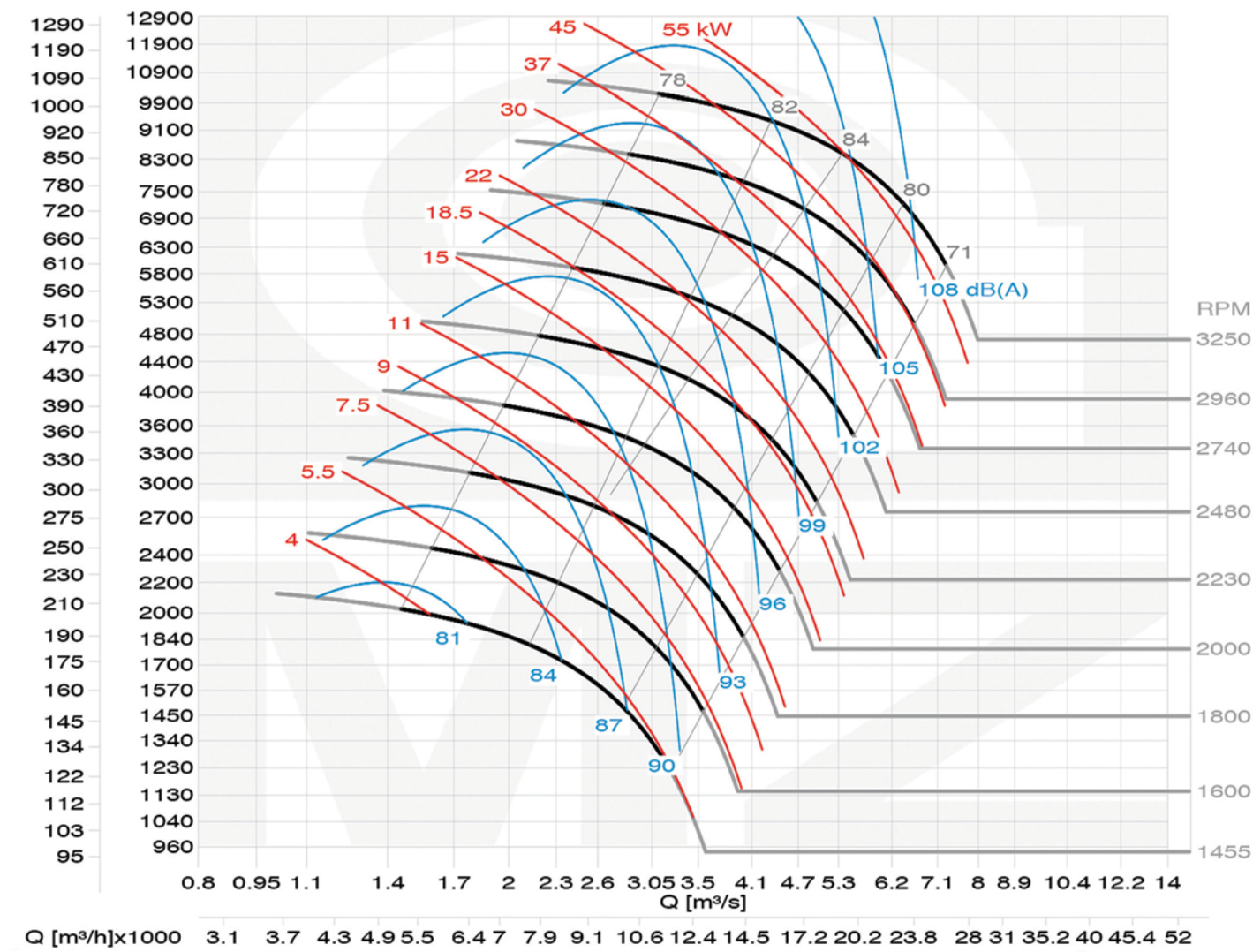

Максимальные обороты вентилятора 2600 об/мин T ≤ 100°C

ВЕНТИЛЯТОР ВДП-GR 1120

Исполнение 5

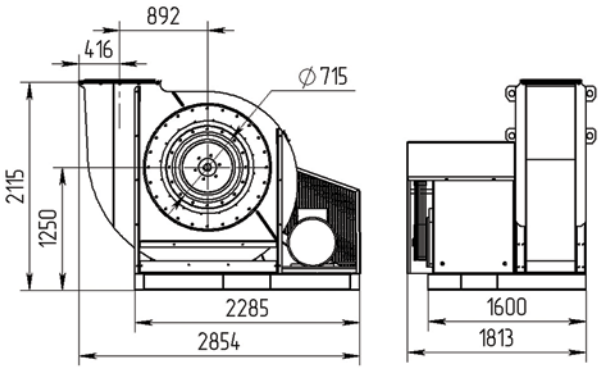

Рама, исполнение 5

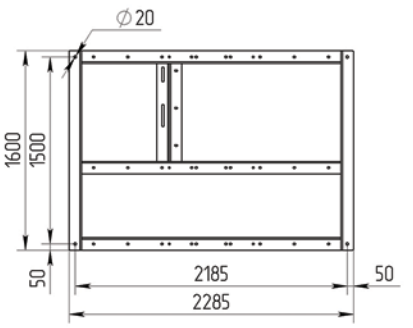

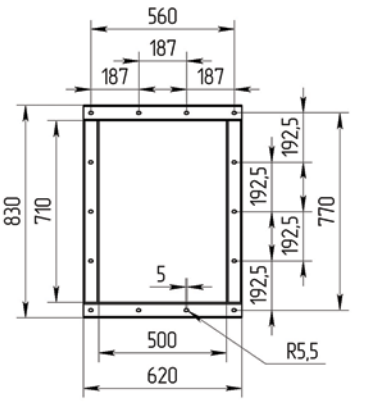

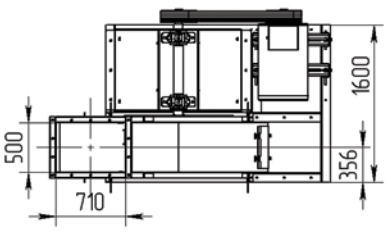

Масса вентилятора GR 1120	Исполнение 1	Исполнение 5
Электродвигатель	Масса с эл.двиг.(кг)	Масса с эл.двиг.(кг)
45кВт	-	1880
55кВт	-	1930
75кВт	-	2000
90кВт	-	2030
110кВт	-	2190

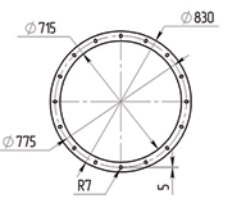

Характеристики вентилятора ВДП-GR 1120

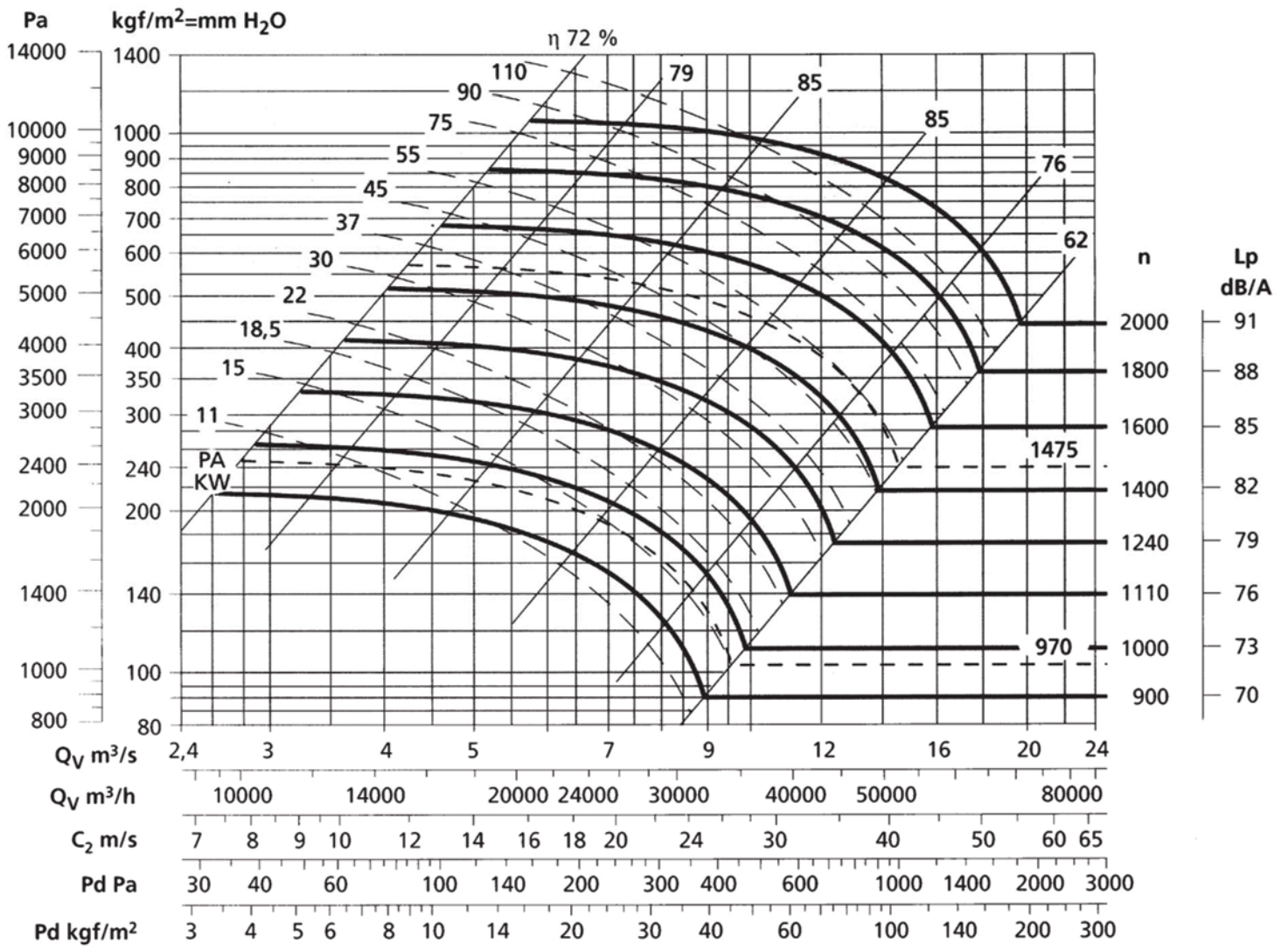

Максимальные обороты вентилятора - 2000 об/мин T≤100°

ВЕНТИЛЯТОРЫ ЦЕНТРОБЕЖНЫЕ ПЫЛЕВЫЕ ВЫСОКОГО ДАВЛЕНИЯ СЕРИИ ВДП-VM

НАЗНАЧЕНИЕ

Вентиляторы высокого давления, с пониженным уровнем шума и КПД до 81 %. Предназначены для перемещения чистого или слегка загрязненного воздуха.Применяются в системах аспирации и пневмотранспорта. Развивают давление до 12 000 Па.

Выпускаются вентиляторы в общепромышленном исполнении.

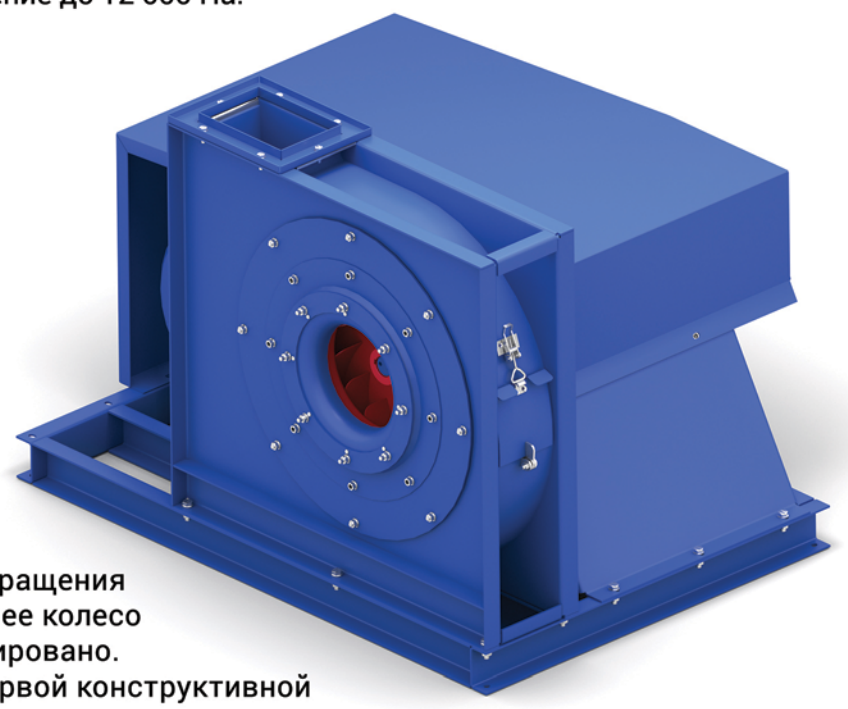

ВЕНТИЛЯТОРЫ ИЗГОТАВЛИВАЮТСЯ СЛЕДУЮЩИХ ТИПОРАЗМЕРОВ:

- VM 400
- VM 450
- VM 500
- VM 560
- VM 630

КОНСТРУКЦИЯ

Вентиляторы ВДП-VM имеют цельносварной стальной корпус, рабочее колесо левого или правого вращения с загнутыми назад лопатками. Рабочее колесо статически и динамически отбалансировано. Вентиляторы изготавливаются по первой конструктивной схеме (исполнение 1), с прямым приводом от двигателя и по пятой схеме (исполнение 5), с приводом через ременную передачу. Вентиляторы в 5-ом исполнении комплектуются быстросъемными шкивами и клиновыми ремнями «Optibelt».

КОМПЛЕКТАЦИЯ

Вентиляторы поставляются с входным и выходным фланцами.
Дополнительно вентиляторы могут комплектоваться - шкафом управления с частотным преобразователем (с охлаждением).

ЭКСПЛУАТАЦИЯ

Вентиляторы предназначены для эксплуатации в районах с умеренным климатом, категории размещения У2 и У3 по ГОСТ 15150. При эксплуатации вентиляторов в помещении допускается комплектовать их электродвигателями категории размещения У3 ГОСТ 15150. При обеспечении защиты двигателя от атмосферных воздействий допускается использование вентилятора в условиях, соответствующих категории У1 ГОСТ 15150.Температура окружающей среды от - 40°С до + 40°С.

Вентиляторы серии ВДП могут использоваться вместо стандартных пылевых вентиляторов типа ВЦЭП, ВР-100-45, ВЦП-6-46, ЦП-7-40. При этом, КПД вентиляторов ВДП-VM составит 82-87 %, при напоре до 12 000 Па. В то время, как КПД вентиляторов типа ВЦЭП, ВР-100-45, ВЦП-6-46, ЦП-7-40 составляет не более 58% при максимальном напоре 4 000 Па.

ВЕНТИЛЯТОР ВДП-VM 400

Исполнение 1

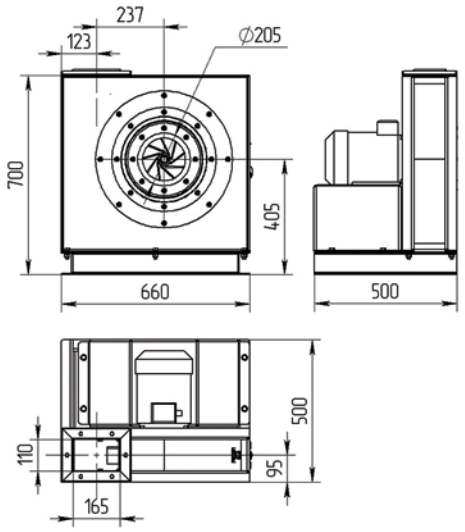

Исполнение 5

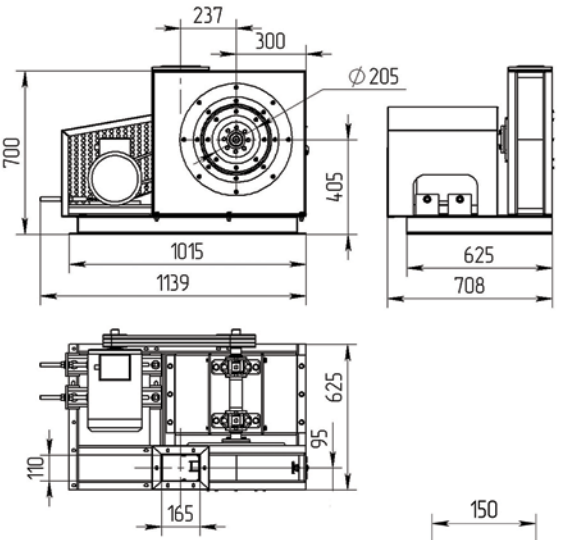

Рама, исполнение 1

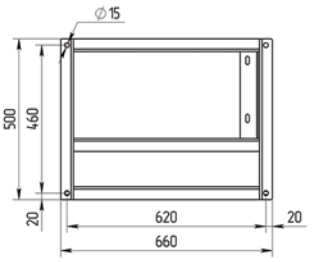

Рама, исполнение 5

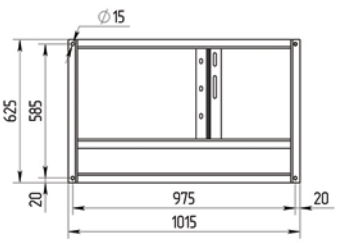

Масса вентилятора VM 400	Исполнение 1	Исполнение 5
Электродвигатель	Масса с эл.двиг.(кг)	Масса с эл.двиг.(кг)
3кВт	100	155
4кВт	110	165
5,5кВт	115	170
7,5кВт	120	175

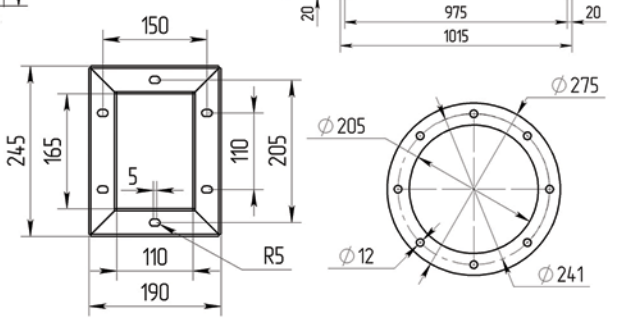

Характеристика вентилятора ВДП-VM 400

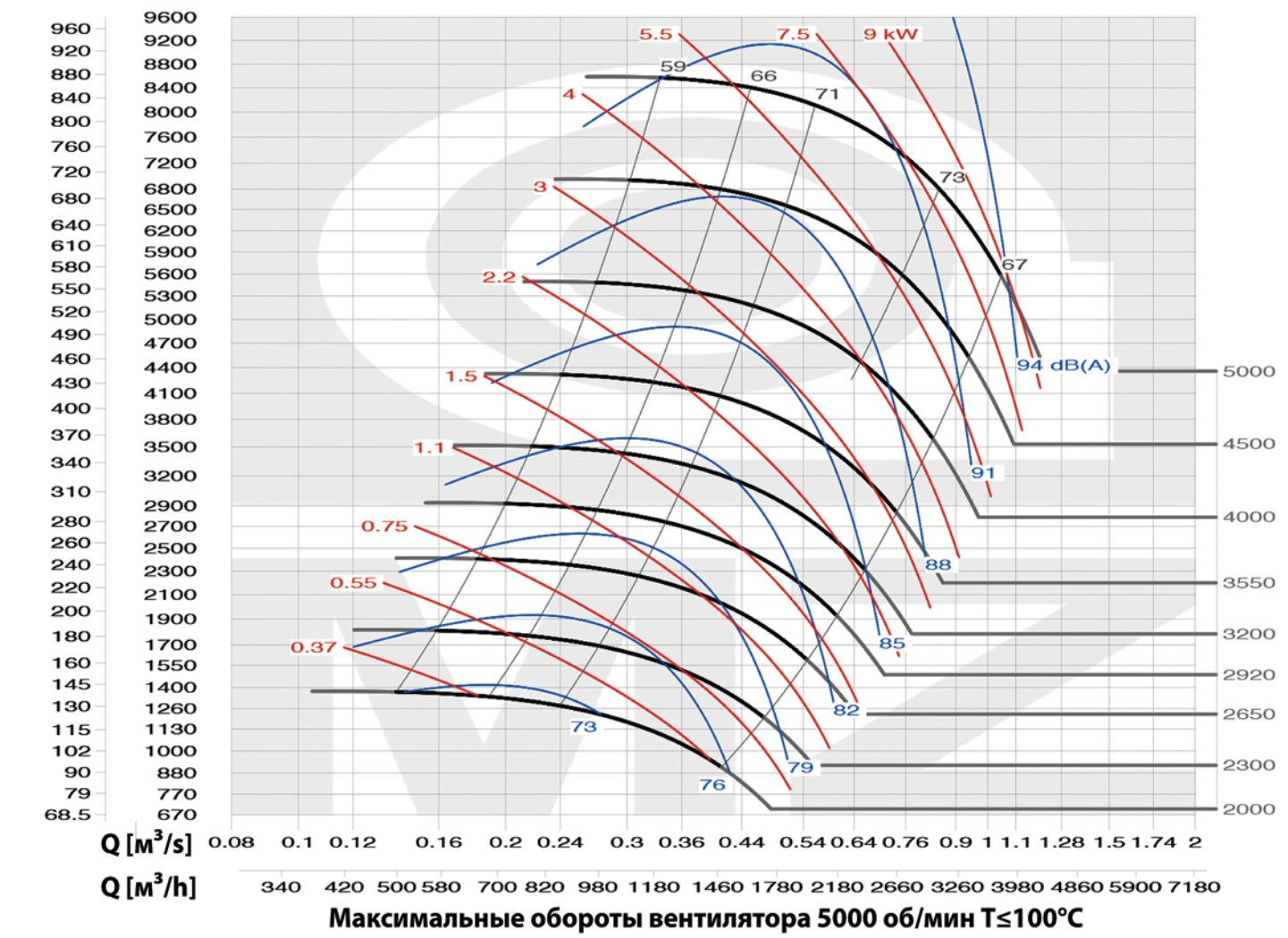

Максимальные обороты вентилятора 5000 об/мин T≤100°C

ВЕНТИЛЯТОР ВДП-VM 450

Исполнение 1

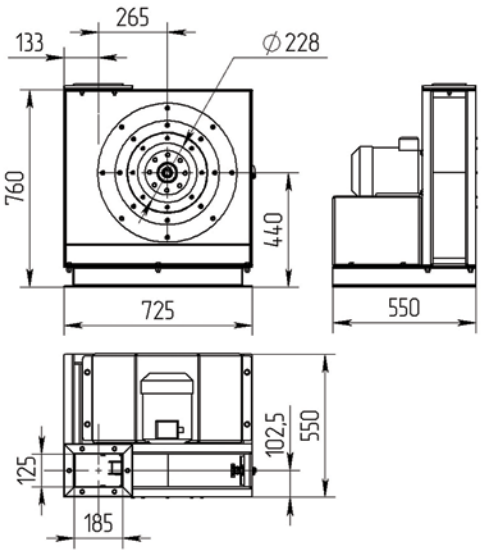

Исполнение 5

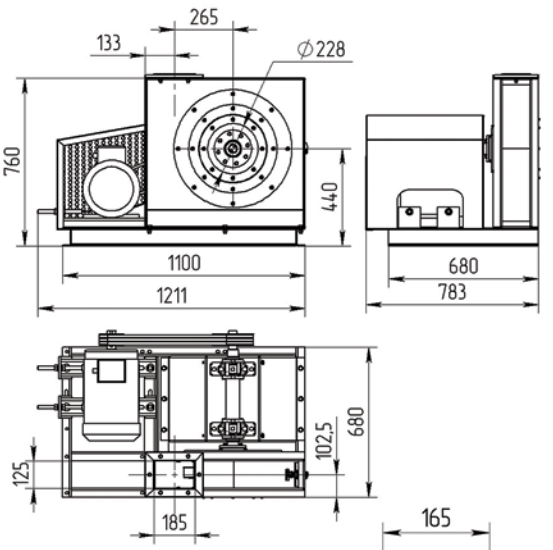

Рама, исполнение 1

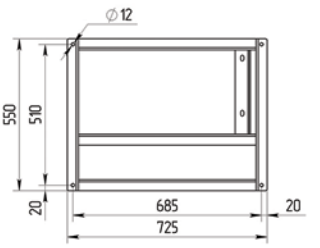

Рама, исполнение 5

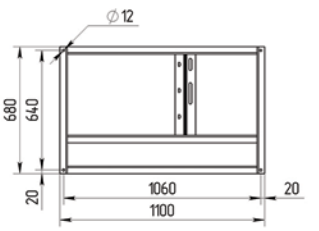

Масса вентилятора VM 450	Исполнение 1	Исполнение 5
Электродвигатель	Масса с эл.двиг.(кг)	Масса с эл.двиг.(кг)
3кВт	115	185
4кВт	125	195
5,5кВт	130	200
7,5кВт	135	205
11кВт	210	280

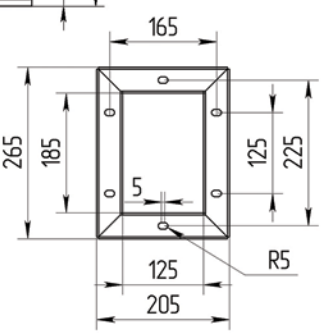

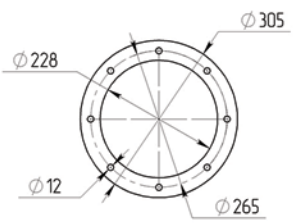

Характеристика вентилятора ВДП-VM 450

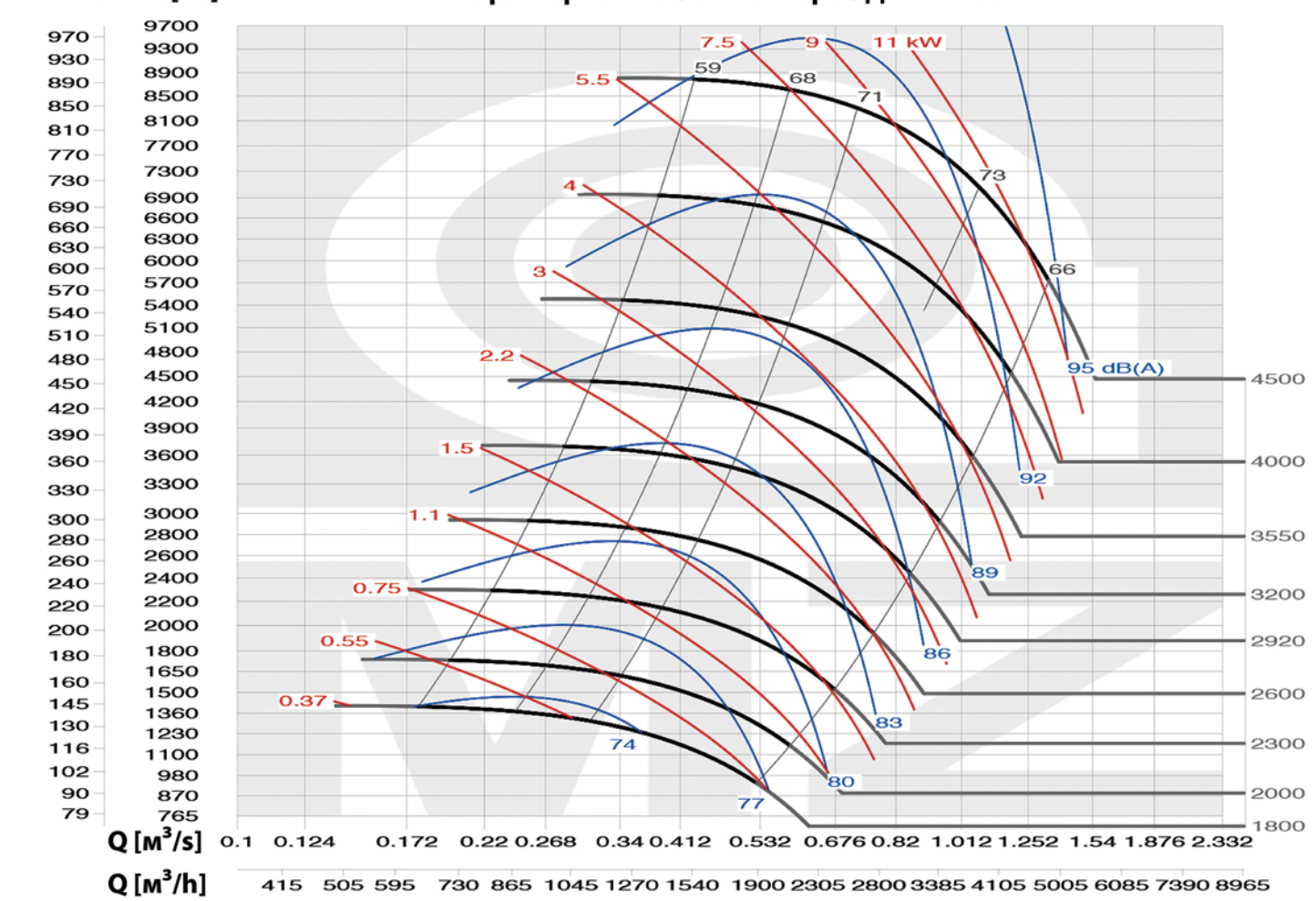

Максимальные обороты вентилятора 5000 об/мин T≤100°C

ВЕНТИЛЯТОР ВДП-VM 500

Исполнение 1

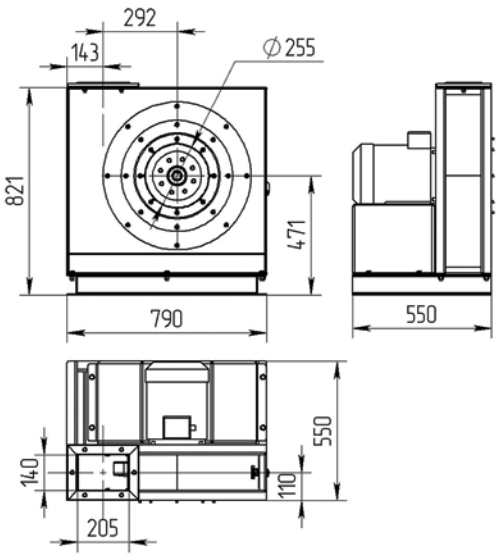

Исполнение 5

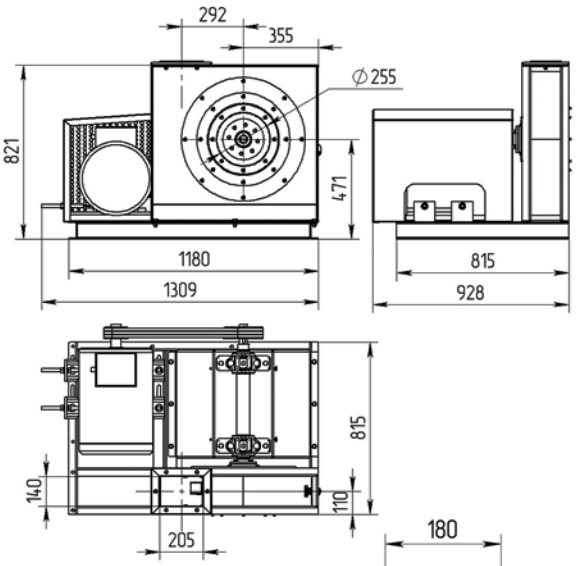

Рама, исполнение 1

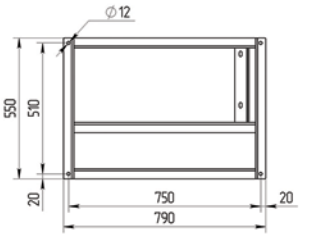

Рама, исполнение 5

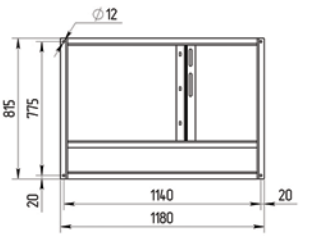

Масса вентилятора VM 500	Исполнение 1	Исполнение 5
Электродвигатель	Масса с эл.двиг.(кг)	Масса с эл.двиг.(кг)
4кВт	140	225
5,5кВт	145	230
7,5кВт	150	235
11кВт	225	310
15кВт	225	310

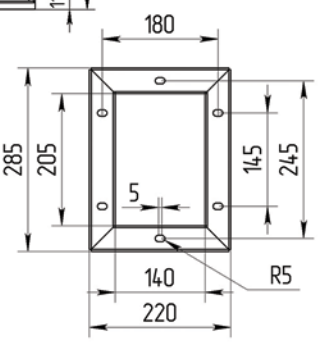

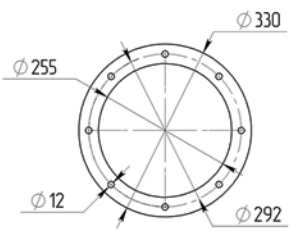

Характеристика вентилятора ВДП-VM 500

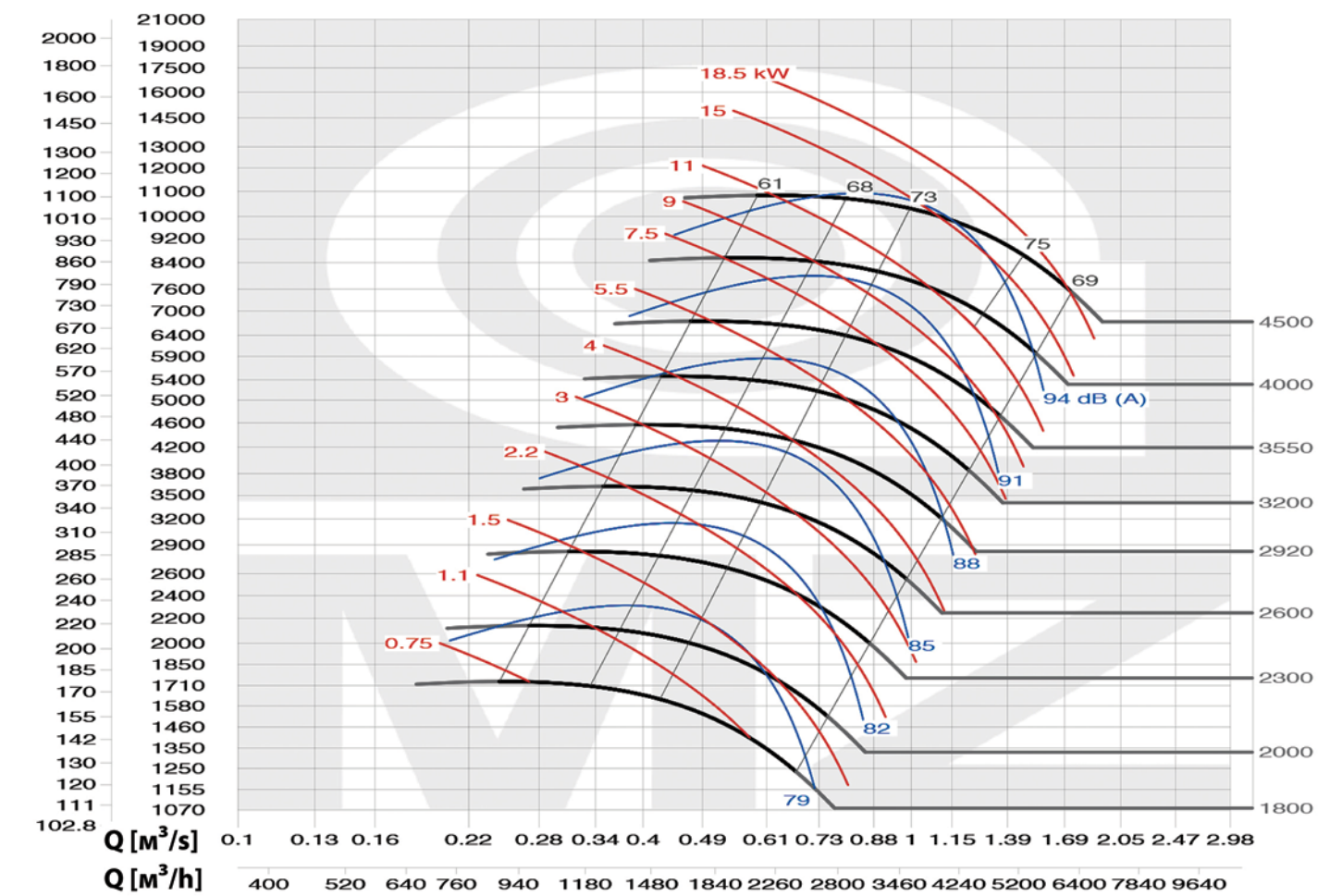

Максимальные обороты вентилятора 4500 об/мин T≤100°C

ВЕНТИЛЯТОР ВДП-VM 560

Исполнение 1

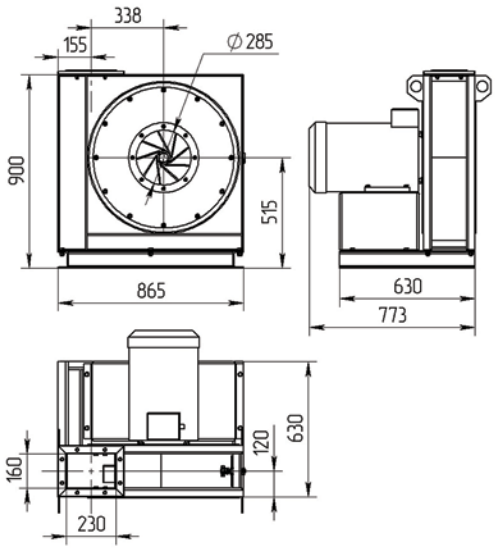

Исполнение 5

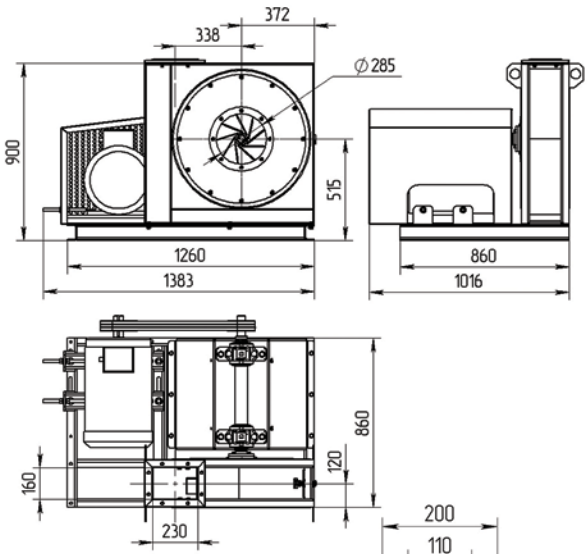

Рама, исполнение 1

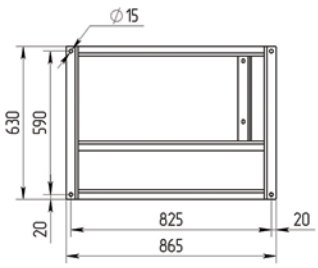

Рама, исполнение 5

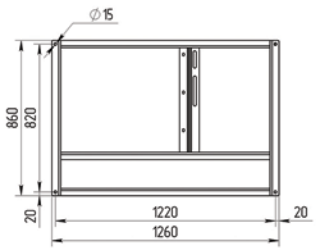

Масса вентилятора VM 560	Исполнение 1	Исполнение 5
Электродвигатель	Масса с эл.двиг.(кг)	Масса с эл.двиг.(кг)
7,5кВт	195	295
11кВт	270	370
15кВт	270	370
18,5кВт	290	390
22кВт	320	420

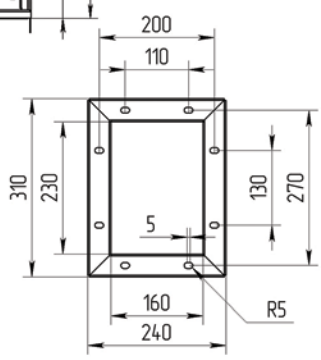

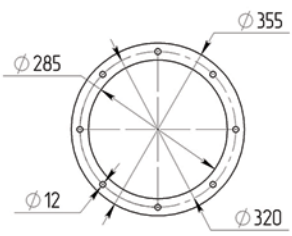

Характеристика вентилятора ВДП-VM 560

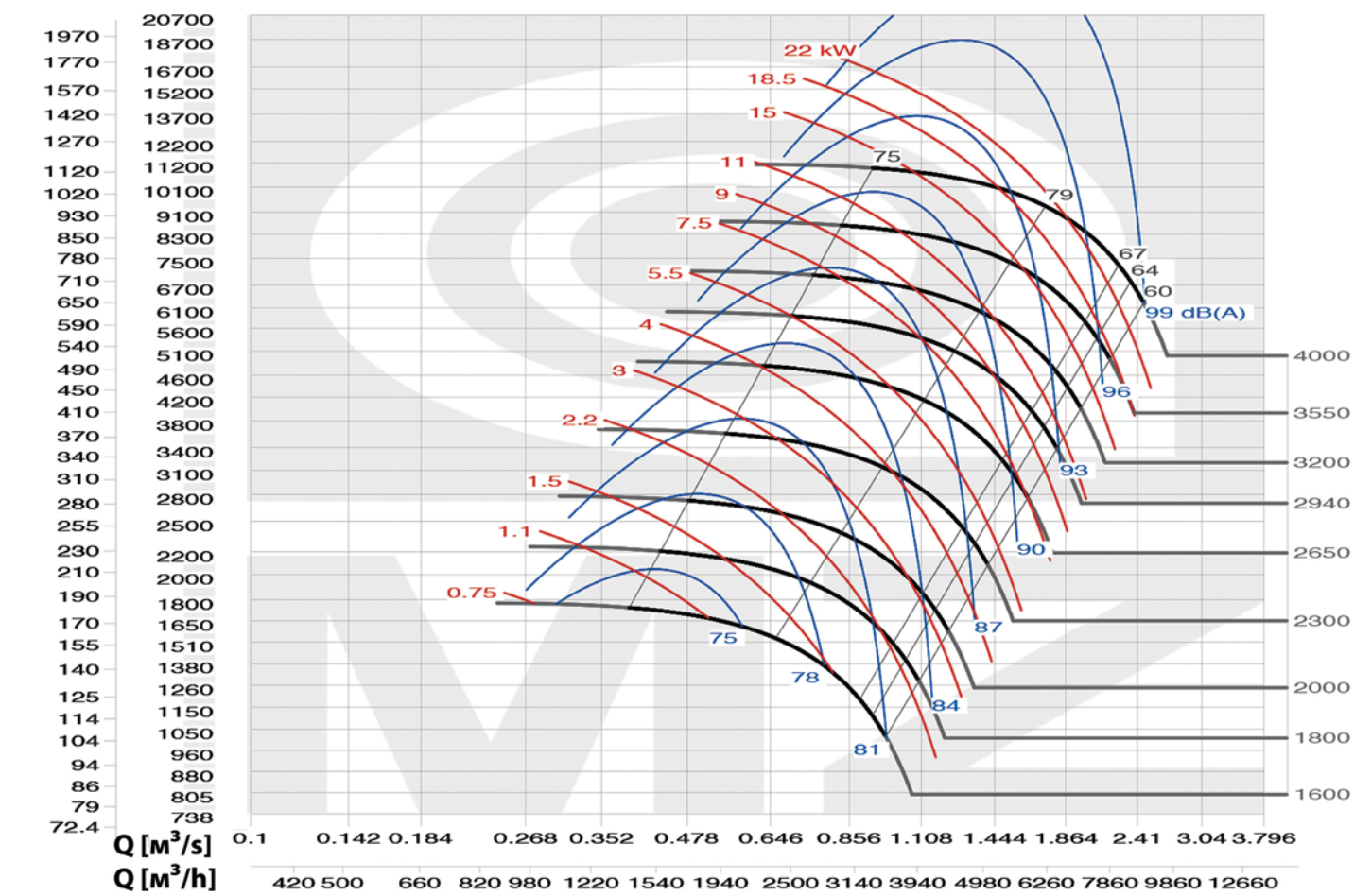

Максимальные обороты вентилятора 4000 об/мин T≤100°C

ВЕНТИЛЯТОР ВДП-VM 630

Исполнение 1

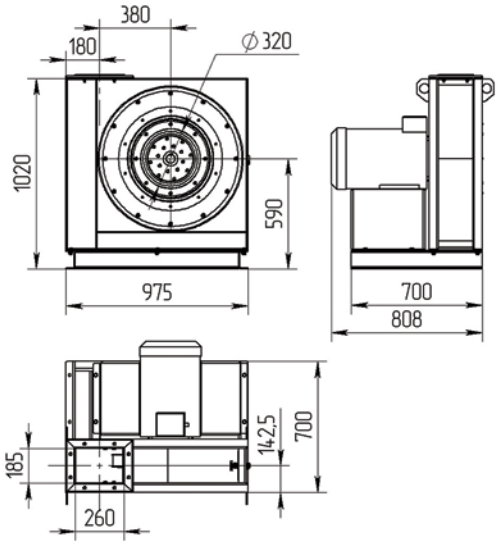

Исполнение 5

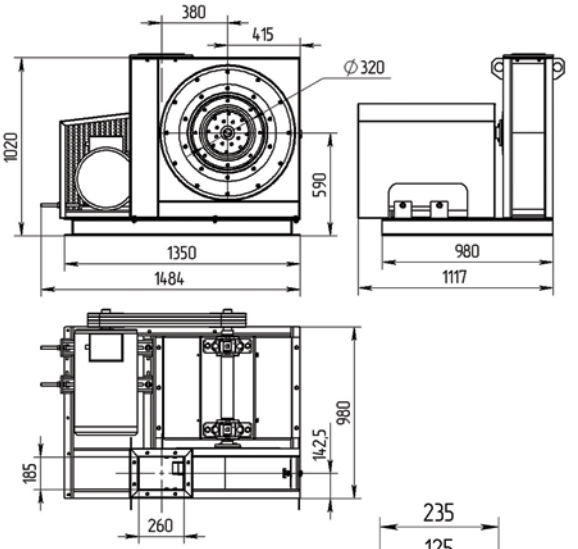

Рама, исполнение 1

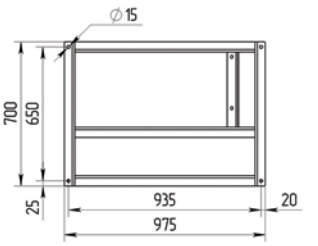

Рама, исполнение 5

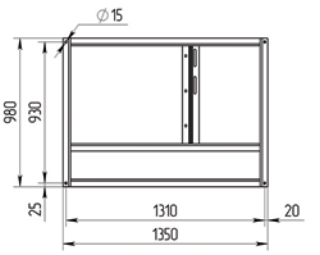

Масса вентилятора VM 630	Исполнение 1	Исполнение 5
Электродвигатель	Масса с эл.двиг.(кг)	Масса с эл.двиг.(кг)
11кВт	320	460
15кВт	320	460
18,5кВт	340	480
22кВт	370	510
30кВт	405	540

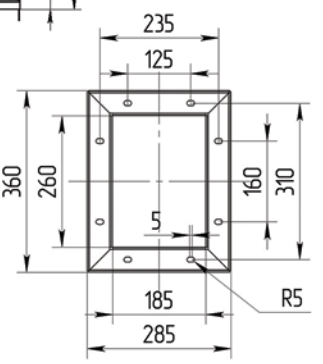

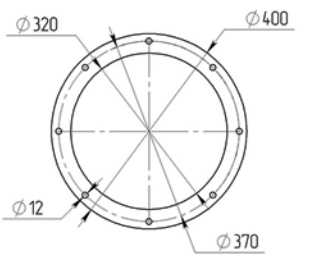

Характеристика вентилятора ВДП-VM 630

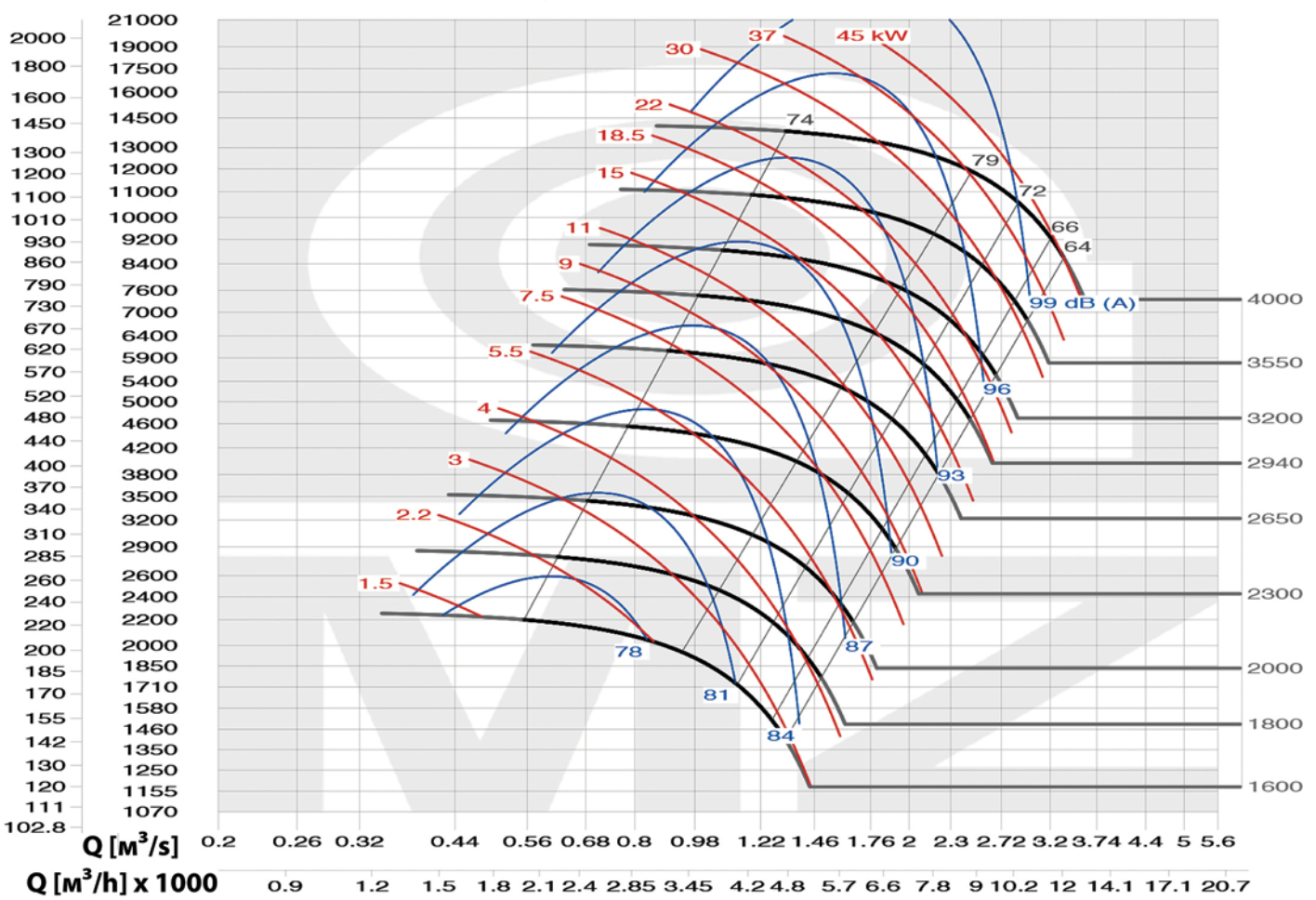

Максимальные обороты вентилятора 3700 об/мин T≤100°C

ВЕНТИЛЯТОРЫ ЦЕНТРОБЕЖНЫЕ ПЫЛЕВЫЕ ВЫСОКОГО ДАВЛЕНИЯ СЕРИИ ВДП-ZB

НАЗНАЧЕНИЕ

Пылевые вентиляторы высокого давления, с пониженным уровнем шума и КПД до 69 %. Предназначены для систем аспирации и пневмотранспорта небольшой производительности с содержанием сухих древесных опилок, щепы, гранулированных материалов, а также и волокнистых материалов. Развивают давление до 10 000 Па.

Выпускаются вентиляторы в общепромышленном исполнении.

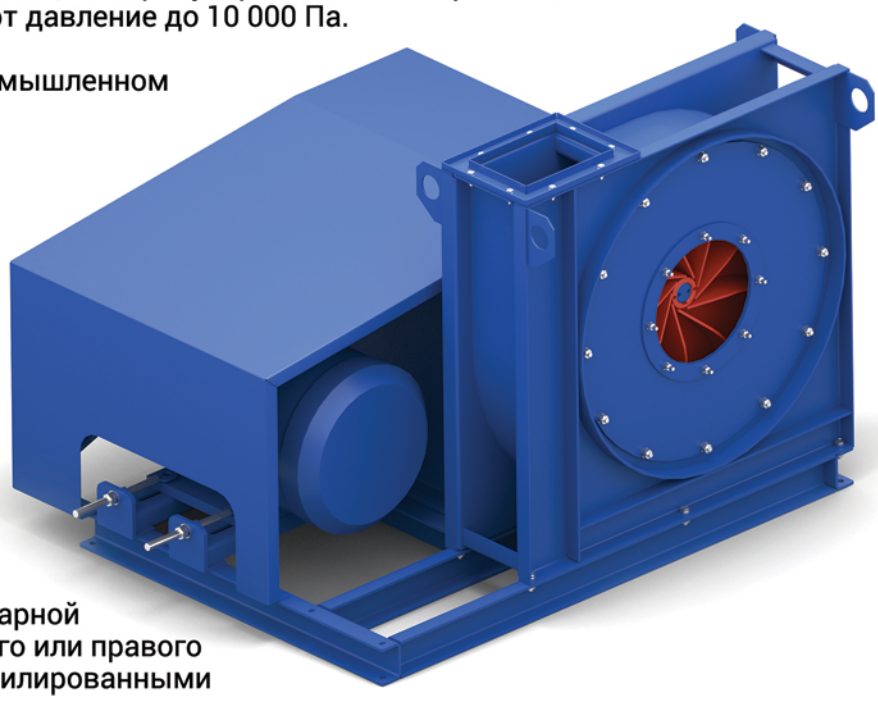

ВЕНТИЛЯТОРЫ ИЗГОТАВЛИВАЮТСЯ СЛЕДУЮЩИХ ТИПОРАЗМЕРОВ:

- ZB 400
- ZB 450
- ZB 500
- ZB 560
- ZB 630
- ZB 710
- ZB 800
- ZB 1000

КОНСТРУКЦИЯ

Вентиляторы ВДП-ZB имеют цельносварной стальной корпус, рабочее колесо левого или правого вращения без переднего диска с профилированными лопатками. Рабочее колесо статически и динамически отбалансировано.Вентиляторы изготавливаются по первой конструктивной схеме (исполнение 1), с прямым приводом от двигателя и по пятой схеме (исполнение 5), с приводом через ременную передачу. Вентиляторы в 5-ом исполнении комплектуются быстросъемными шкивами и клиновыми ремнями «Optibelt».

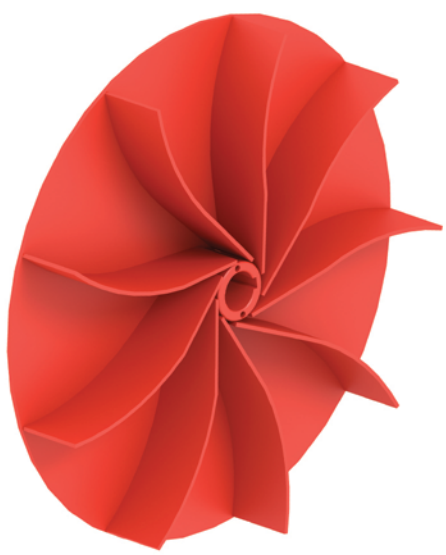

КОМПЛЕКТАЦИЯ

Вентиляторы поставляются с входным и выходным фланцами.
Дополнительно вентиляторы могут комплектоваться
- шкафом управления с частотным преобразователем (с охлаждением).

ЭКСПЛУАТАЦИЯ

Вентиляторы предназначены для эксплуатации в районах с умеренным климатом, категории размещения У2 и У3 по ГОСТ 15150. При эксплуатации вентиляторов в помещении допускается комплектовать их электродвигателями категории размещения У3 ГОСТ 15150. При обеспечении защиты двигателя от атмосферных воздействий допускается использование вентилятора в условиях, соответствующих категории У1 ГОСТ 15150. Температура окружающей среды от - 40°С до + 40°С.

Вентиляторы серии ВДП могут использоваться вместо стандартных пылевых вентиляторов типа ВЦЭП, ВР-100-45, ВЦП-6-46, ЦП-7-40.При этом, КПД вентиляторов ВДП-ZB составит до 69%, при напоре до 10 000 Па. В то время, как КПД вентиляторов типа ВЦЭП, ВР-100-45, ВЦП-6-46, ЦП-7-40 составляет не более 58% при максимальном напоре 4 000 Па.

ВЕНТИЛЯТОР ВДП-ZB 400

Исполнение 1

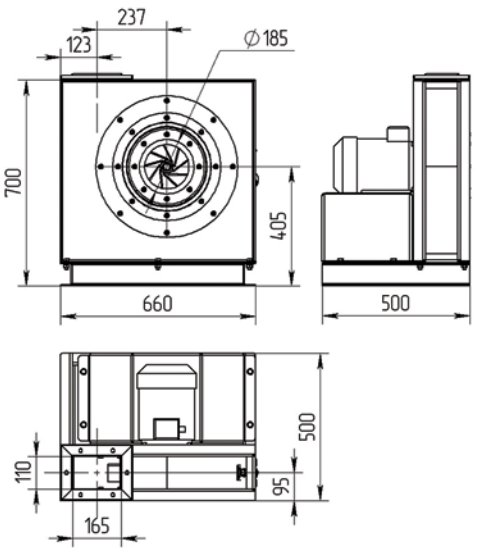

Исполнение 5

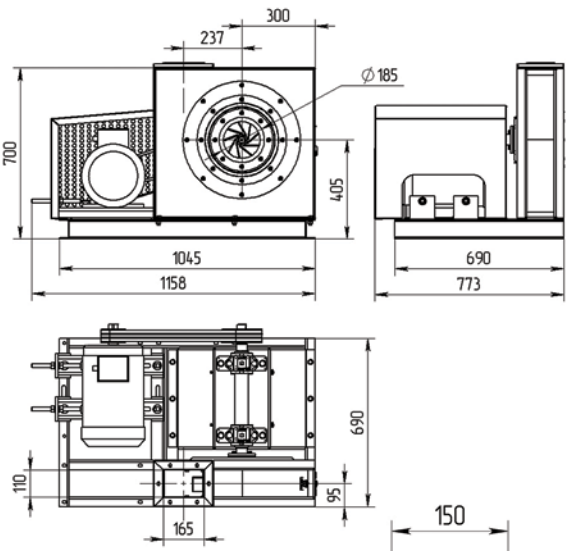

Рама, исполнение 1

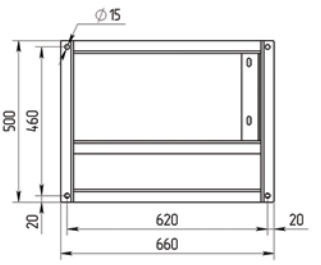

Рама, исполнение 5

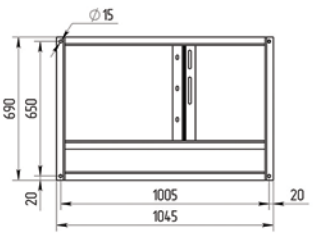

Масса вентилятора ZB 400	Исполнение 1	Исполнение 5
Электродвигатель	Масса с эл.двиг.(кг)	Масса с эл.двиг.(кг)
3кВт	100	165
4кВт	110	175
5,5кВт	115	180
7,5кВт	120	185
11кВт	195	260

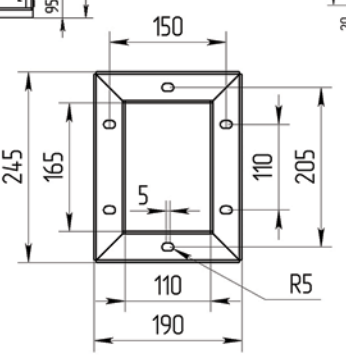

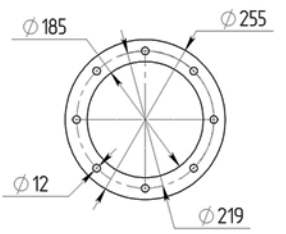

Характеристика вентилятора ВДП-ZB 400

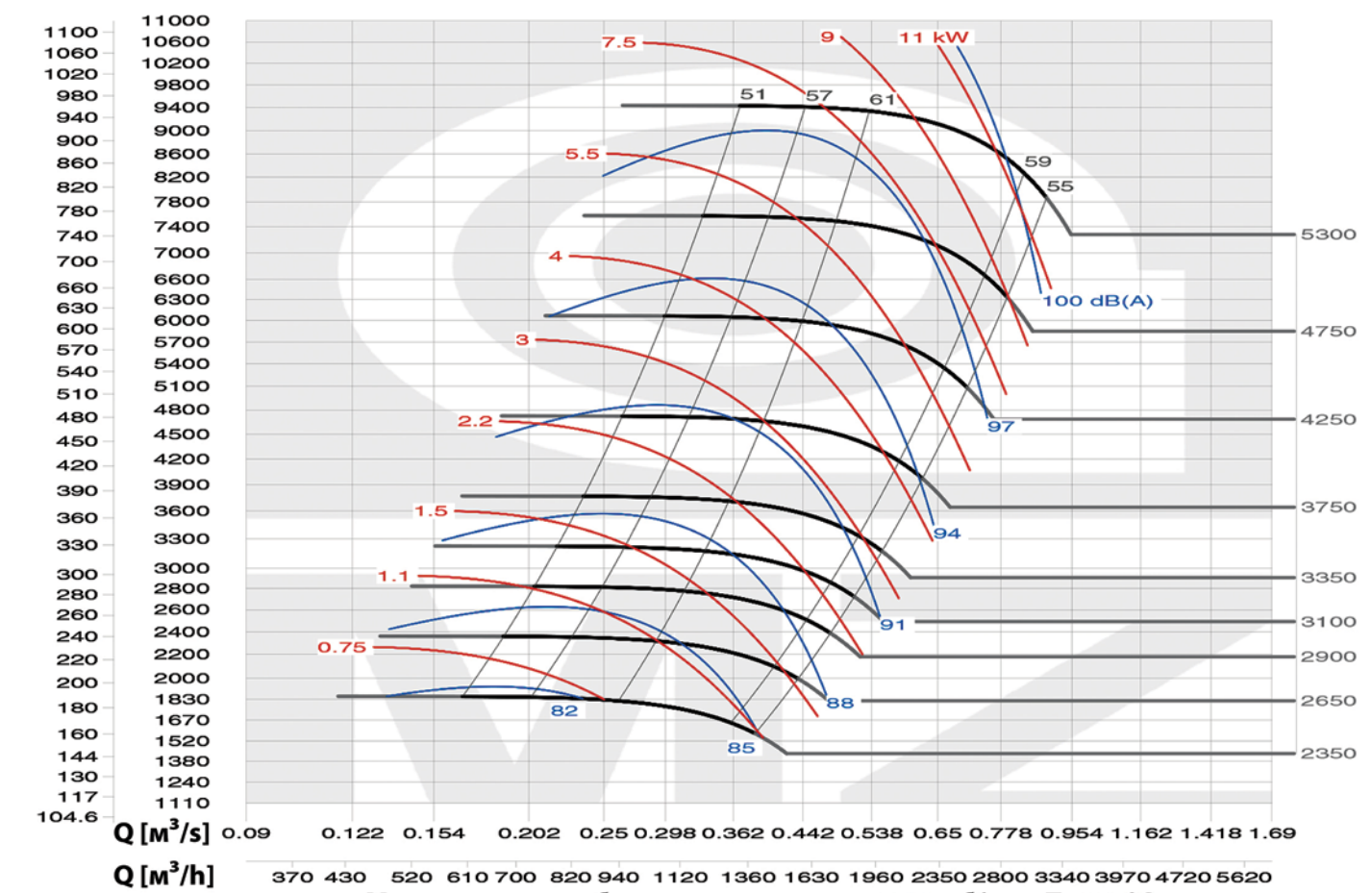

Максимальные обороты вентилятора 5300об/мин T≤100°C

ВЕНТИЛЯТОР ВДП-ZB 450

Исполнение 1

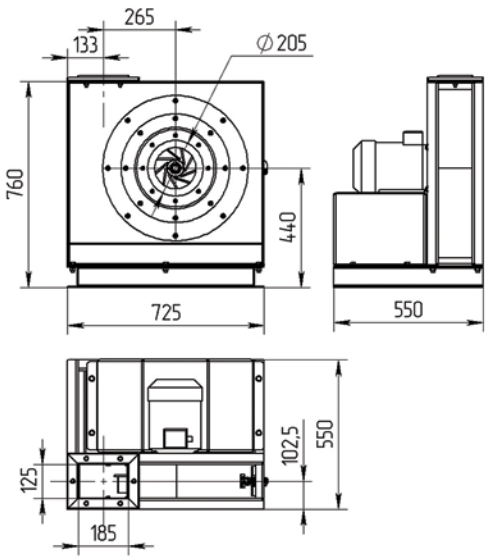

Исполнение 5

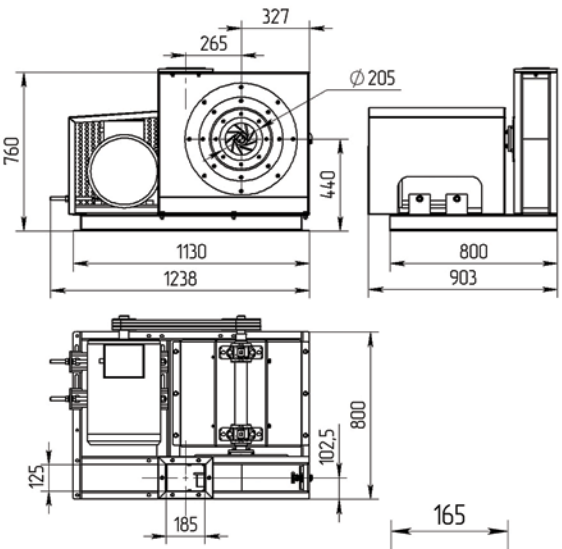

Рама, исполнение 1

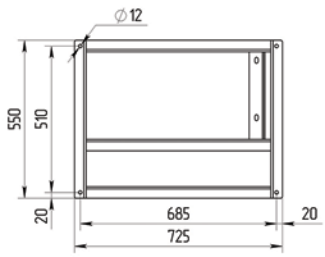

Рама, исполнение 5

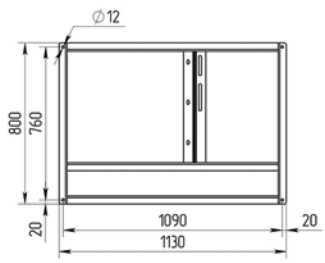

Масса вентилятора ZB 450	Исполнение 1	Исполнение 5
Электродвигатель	Масса с эл.двиг.(кг)	Масса с эл.двиг.(кг)
4кВт	130	200
5,5кВт	135	205
7,5кВт	140	215
11кВт	215	290
15кВт	215	290
18,5кВт	235	310

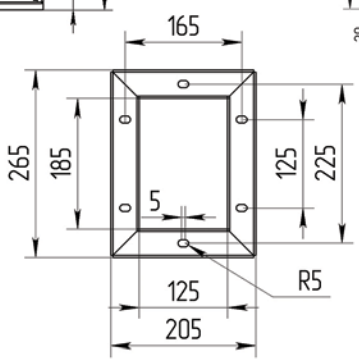

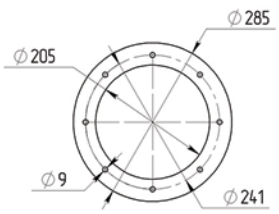

Характеристика вентилятора ВДП-ZB 450

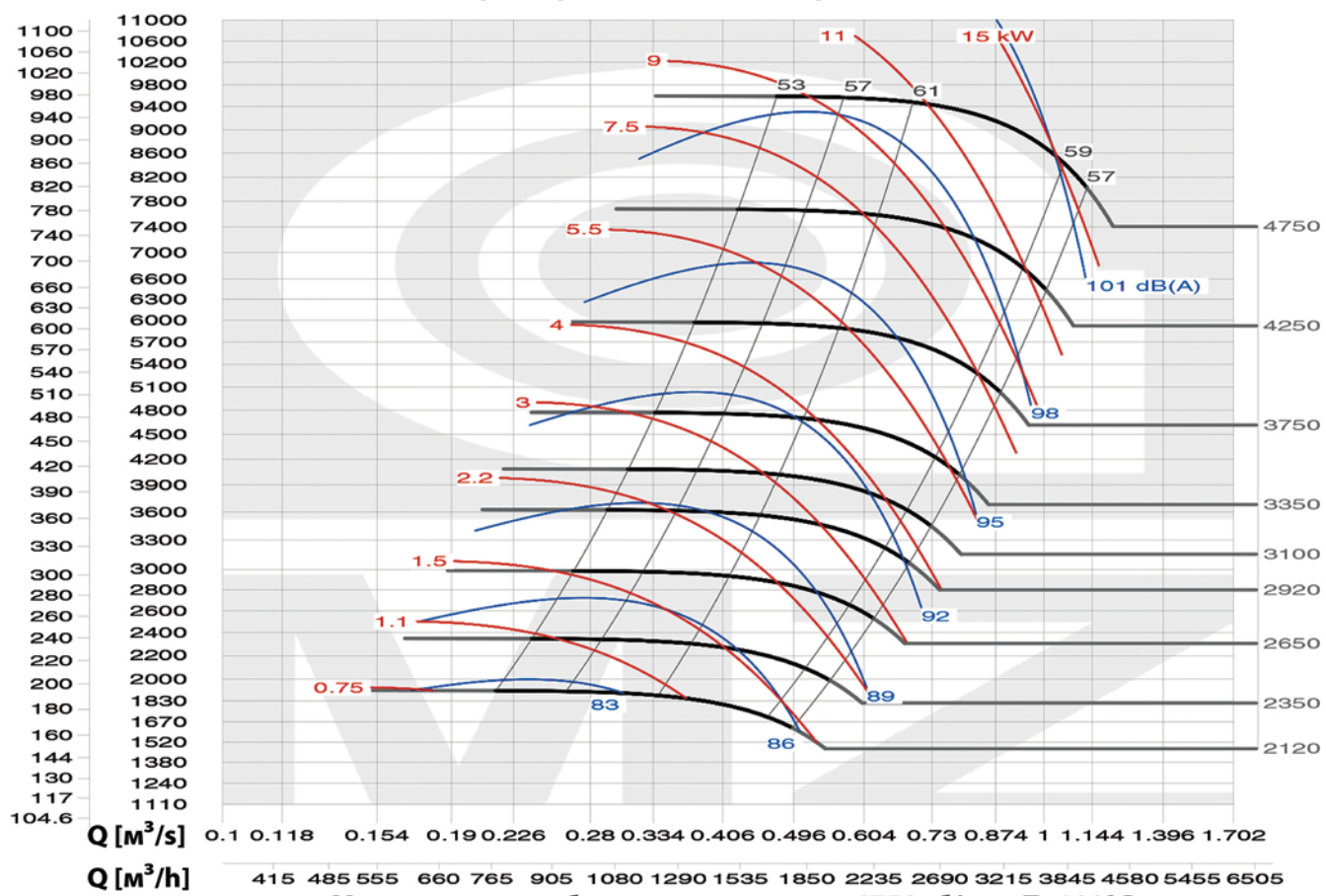

Максимальные обороты вентилятора 4750об/мин T≤100°C

ВЕНТИЛЯТОР ВДП-ZB 500

Исполнение 1

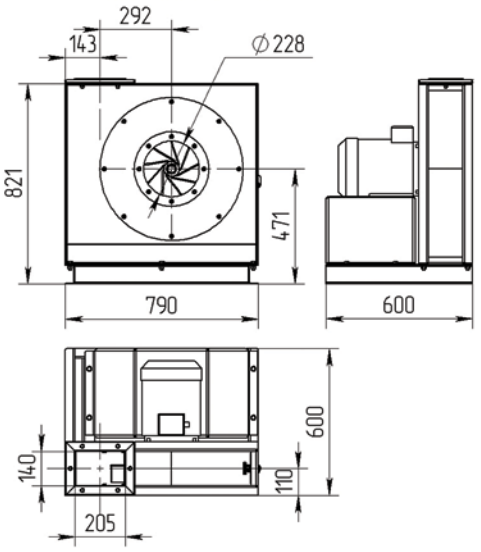

Исполнение 5

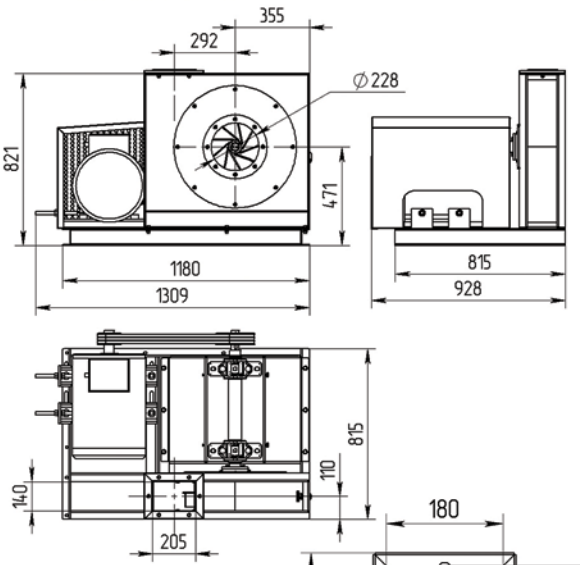

Рама, исполнение 1

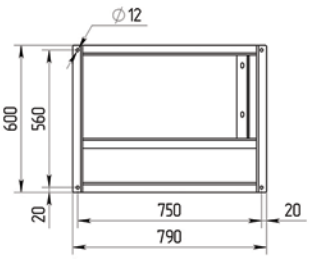

Рама, исполнение 5

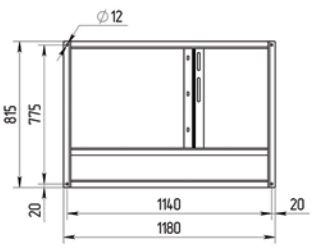

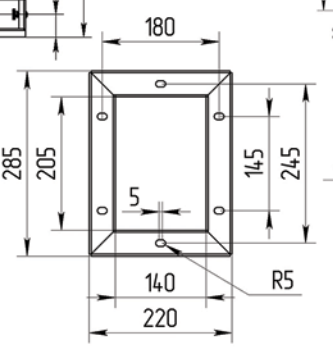

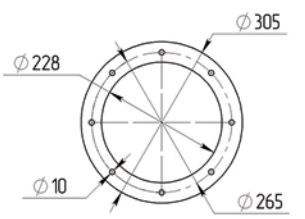

Масса вентилятора ZB 500	Исполнение 1	Исполнение 5
Электродвигатель	Масса с эл.двиг.(кг)	Масса с эл.двиг.(кг)
5,5кВт	150	230
7,5кВт	155	235
11кВт	230	310
15кВт	230	310
18,5кВт	250	330

Характеристика вентилятора ВДП-ZB 500

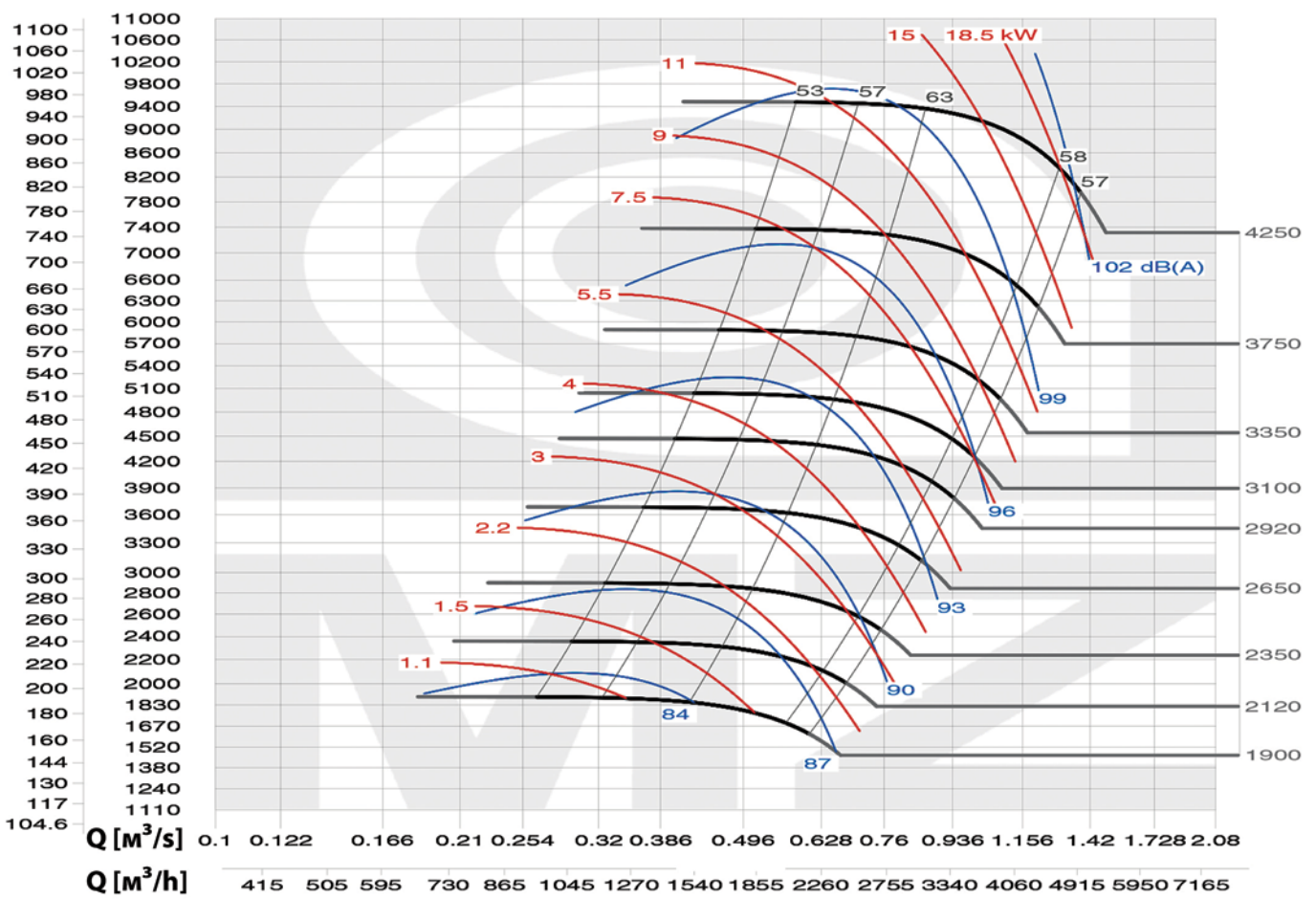

Максимальные обороты вентилятора 4250об/мин T≤100°C

ВЕНТИЛЯТОР ВДП-ZB 560

Исполнение 1

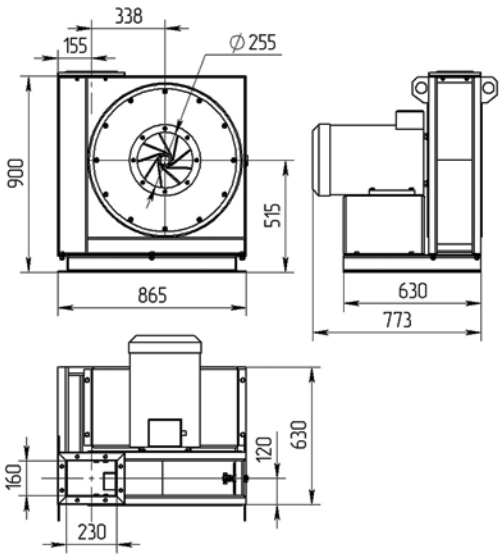

Исполнение 5

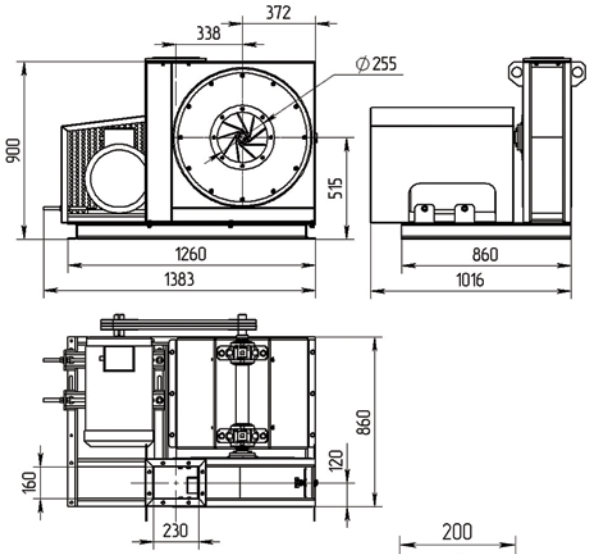

Рама, исполнение 1

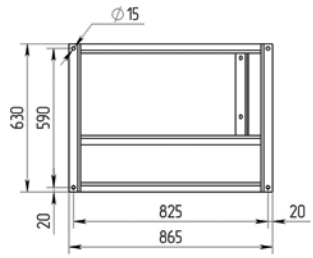

Рама, исполнение 5

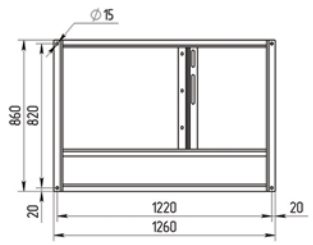

Масса вентилятора ZB 560	Исполнение 1	Исполнение 5
Электродвигатель	Масса с эл.двиг.(кг)	Масса с эл.двиг.(кг)
7,5кВт	195	295
11кВт	270	370
15кВт	270	370
18,5кВт	290	390
22кВт	320	420

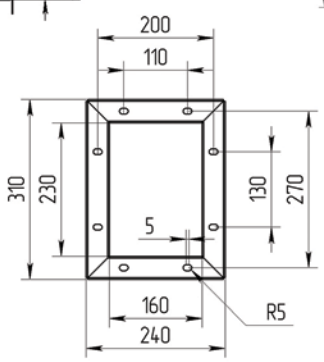

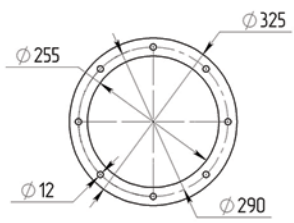

Характеристика вентилятора ВДП-ZB 560

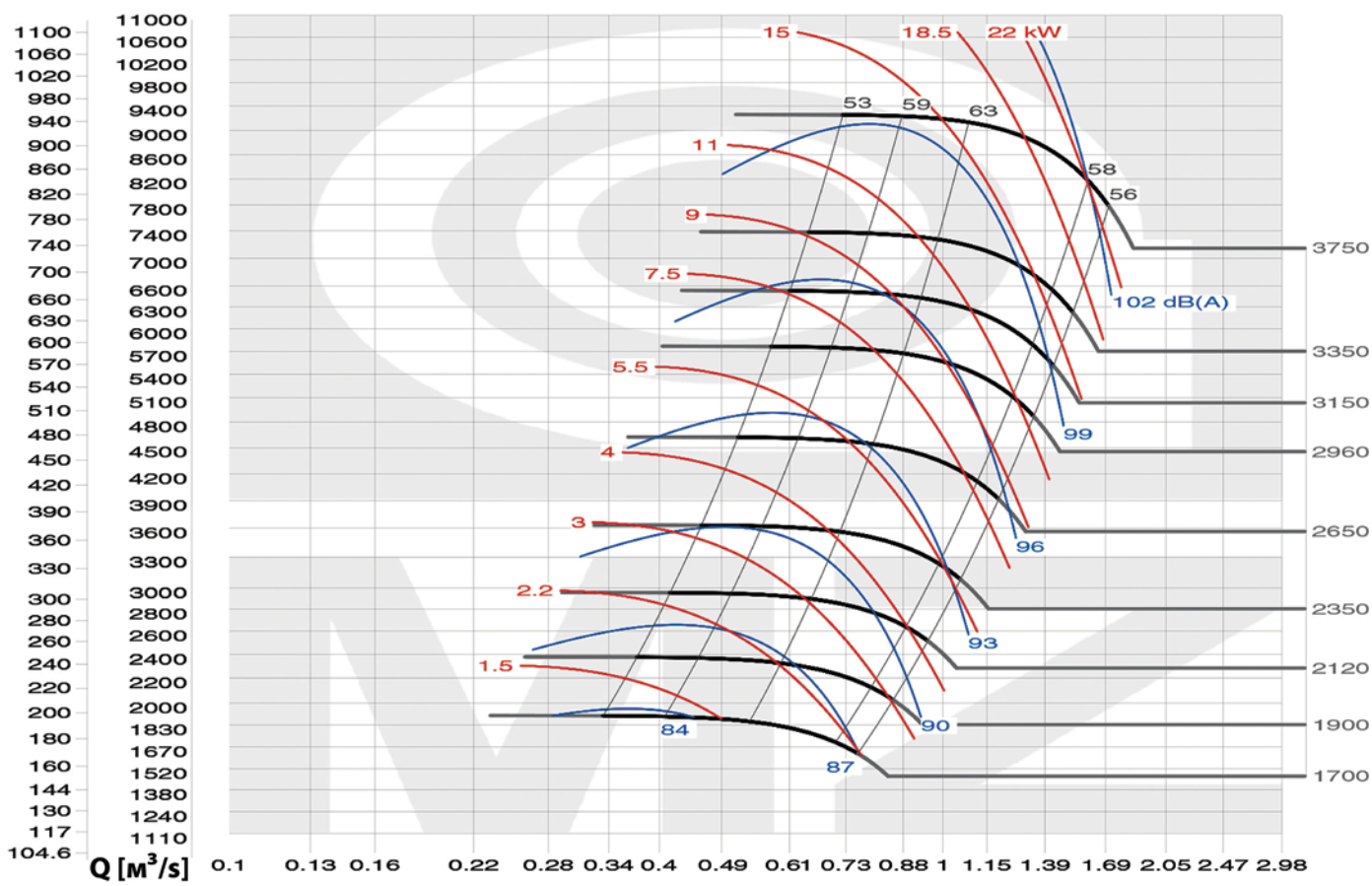

Максимальные обороты вентилятора 3750об/мин T≤100°C

ВЕНТИЛЯТОР ВДП-ZB 630

Исполнение 1

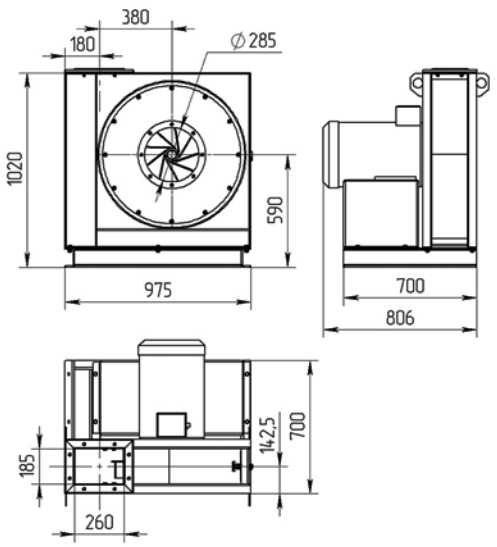

Исполнение 5

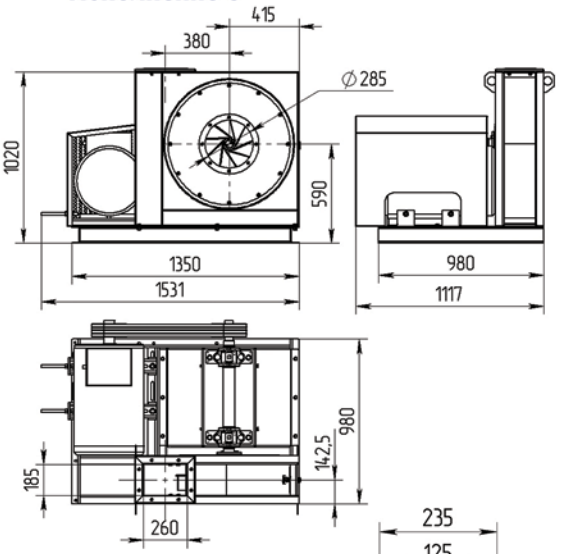

Рама, исполнение 1

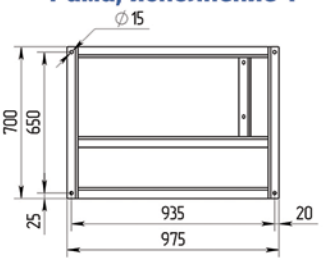

Рама, исполнение 5

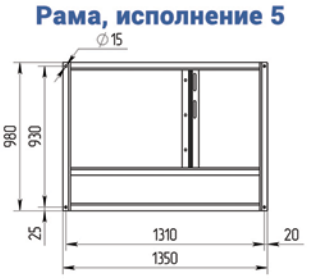

Масса вентилятора ZB 630	Исполнение 1	Исполнение 5
Электродвигатель	Масса с эл.двиг.(кг)	Масса с эл.двиг.(кг)
11кВт	310	450
15кВт	310	450
18,5кВт	330	470
22кВт	360	500
30кВт	390	530

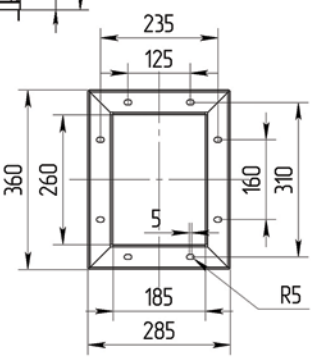

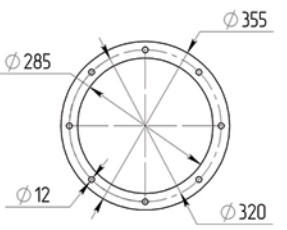

Характеристика вентилятора ВДП-ZB 630

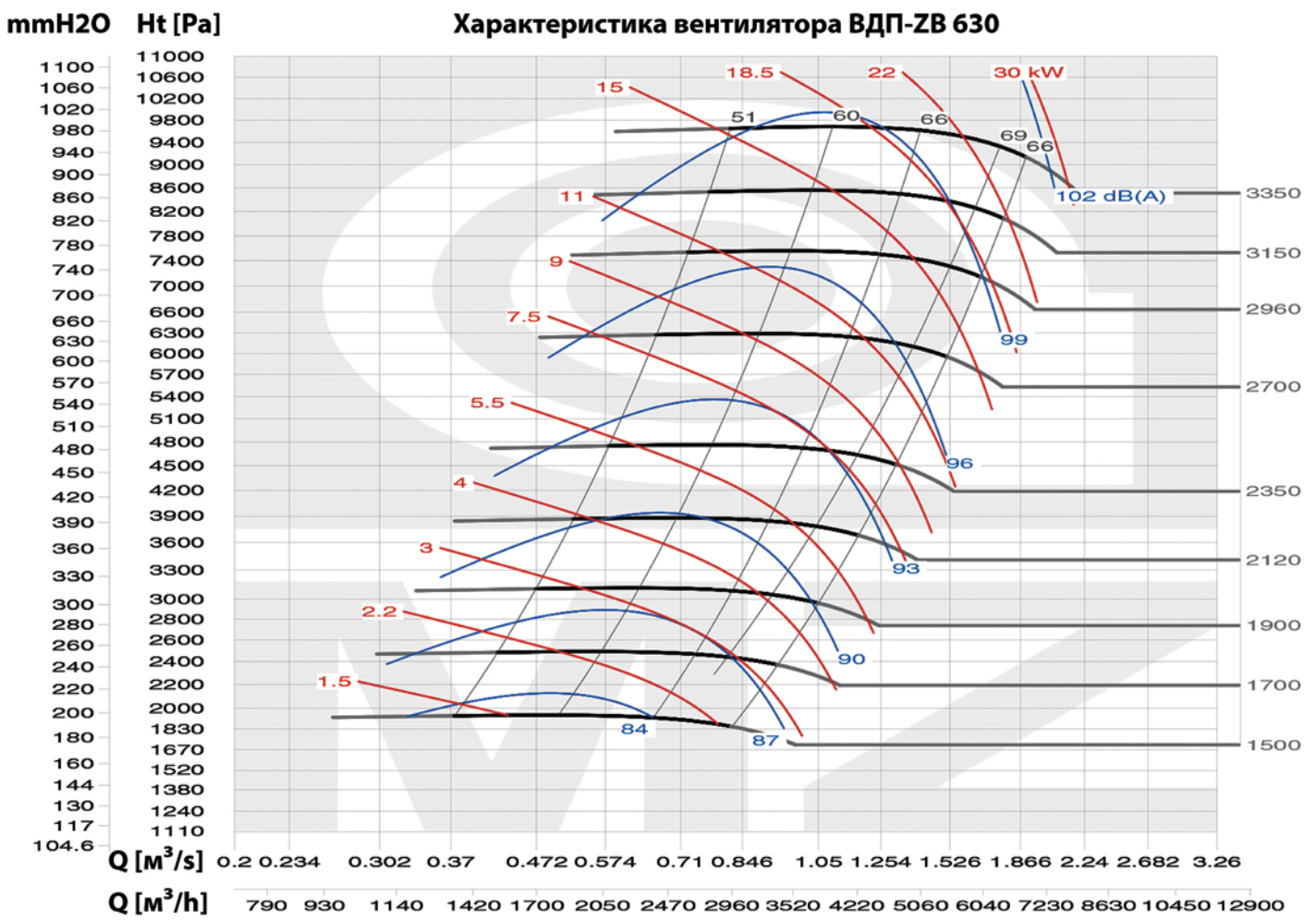

Максимальные обороты вентилятора 3350об/мин T≤100°C

ВЕНТИЛЯТОР ВДП-ZB 710

Исполнение 5

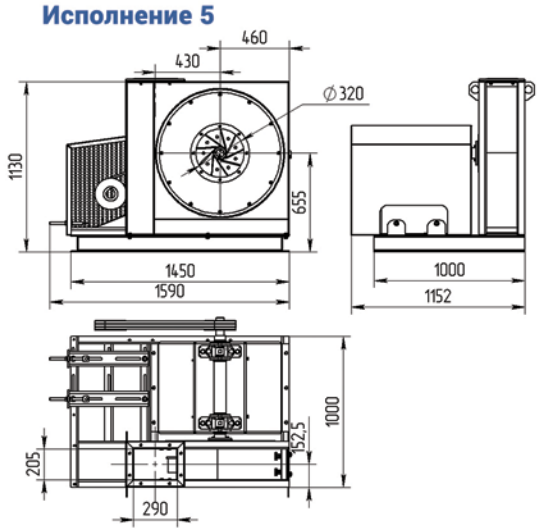

Рама

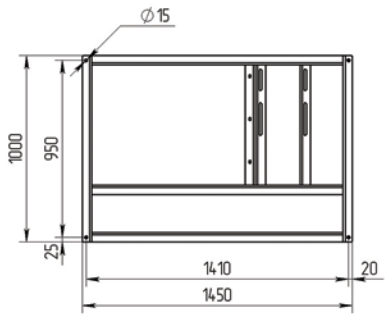

Фланец входной

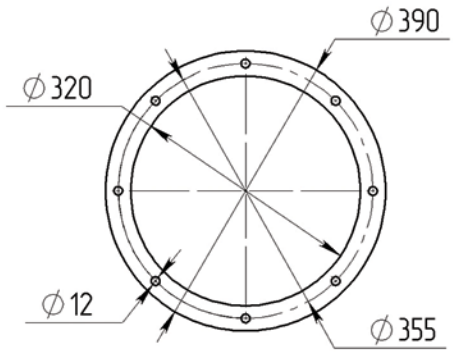

Фланец выходной

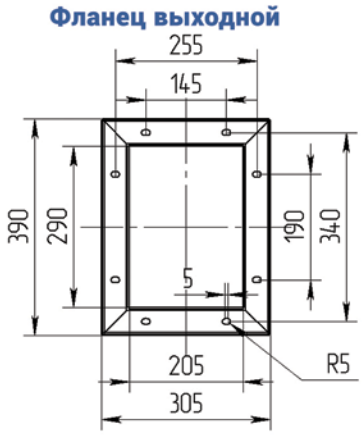

Масса вентилятора ZB 710	Исполнение 1	Исполнение 5
Электродвигатель	Масса с эл.двиг.(кг)	Масса с эл.двиг.(кг)
15кВт	-	535
18,5кВт	-	560
22кВт	-	590
30кВт	-	620
37кВт	-	665

Характеристика вентилятора ВДП-ZB 710

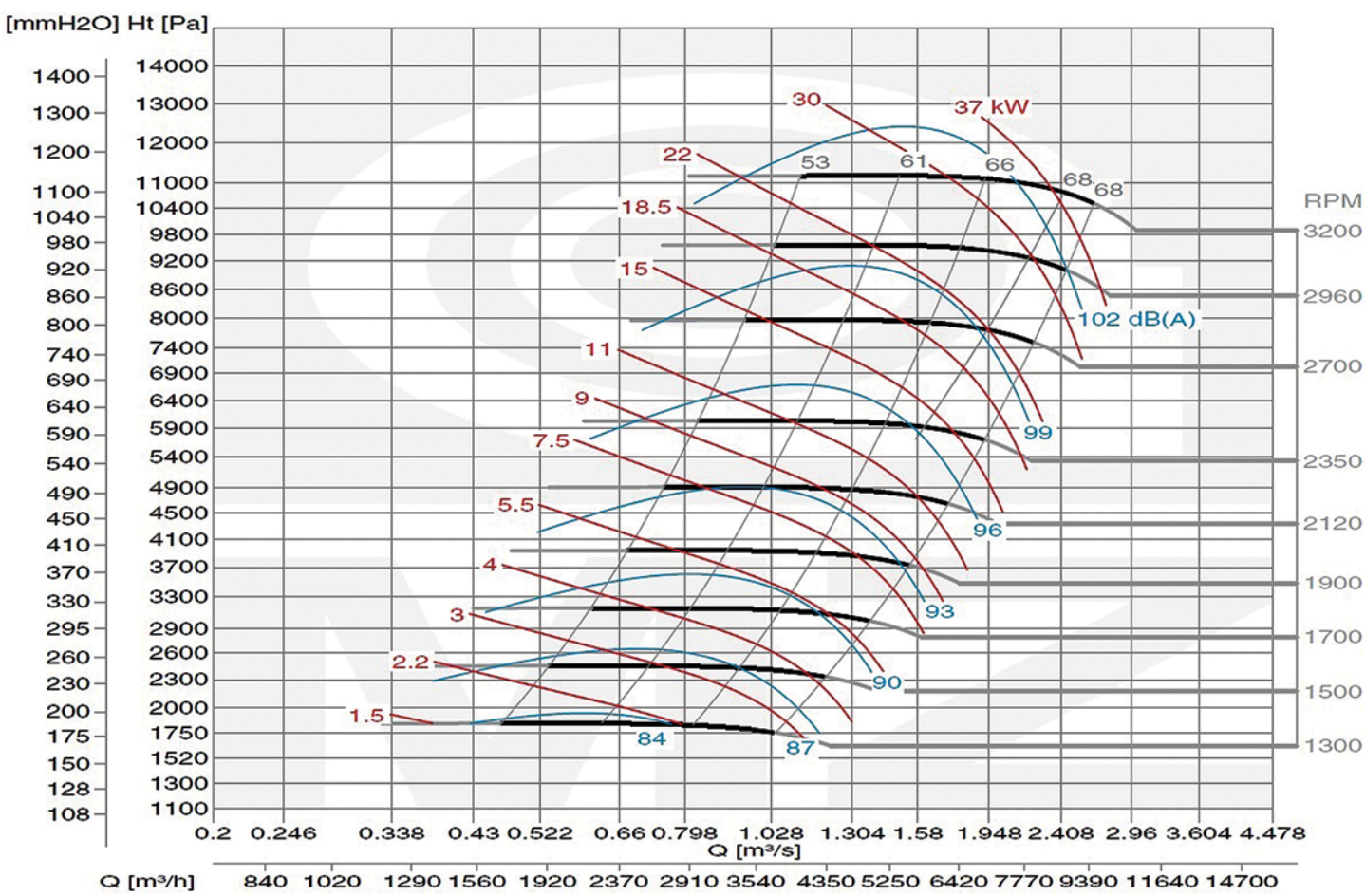

Максимальные обороты вентилятора 3000об/мин T≤100°C

ВЕНТИЛЯТОР ВДП-ZB 800

Исполнение 5

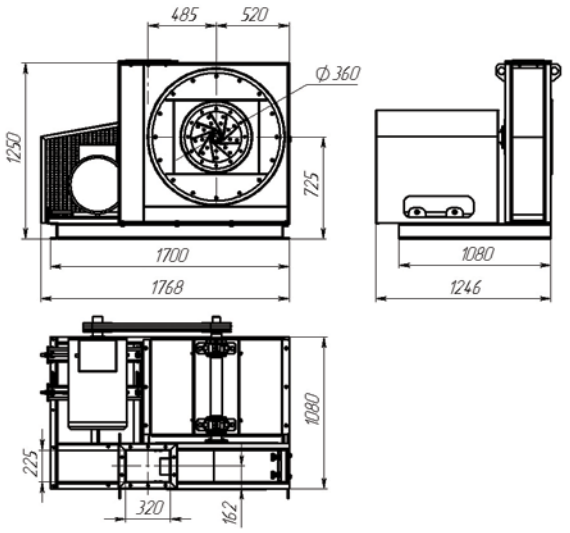

Рама

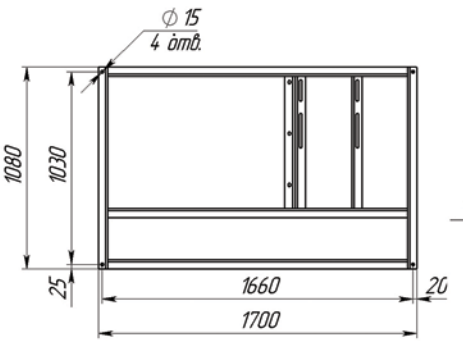

Фланец входной

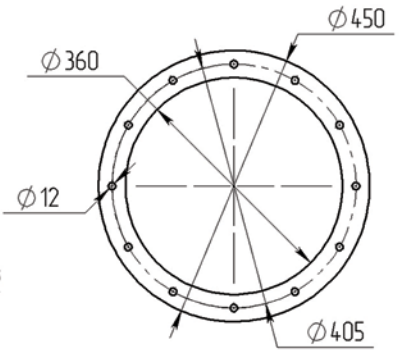

Фланец выходной

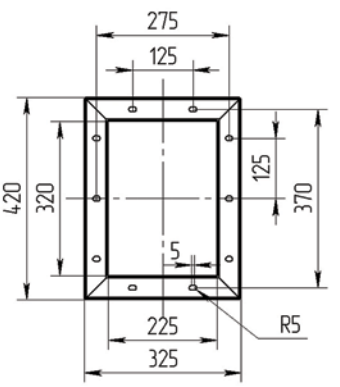

Масса вентилятора ZB 800	Исполнение 1	Исполнение 5
Электродвигатель	Масса с эл.двиг.(кг)	Масса с эл.двиг.(кг)
11кВт	-	720
15кВт	-	720
18,5кВт	-	750
22кВт	-	770
30кВт	-	805
37кВт	-	850
45кВт	-	885

Характеристики вентилятора ВДП-ZB 800

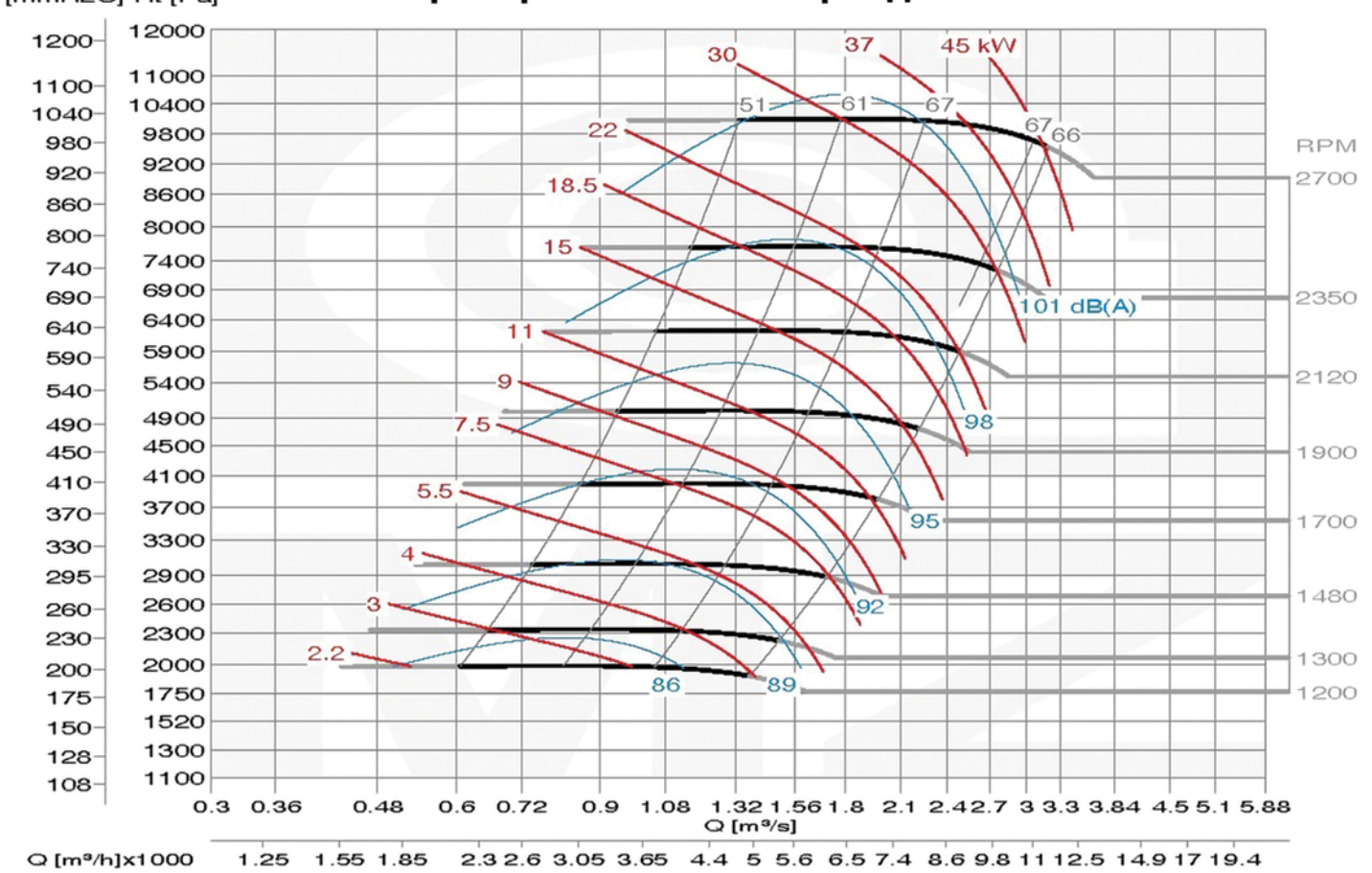

Максимальные обороты вентиляторы 2700 об/мин T≤100°C

ВЕНТИЛЯТОР ВДП-ZB 1000

Исполнение 5

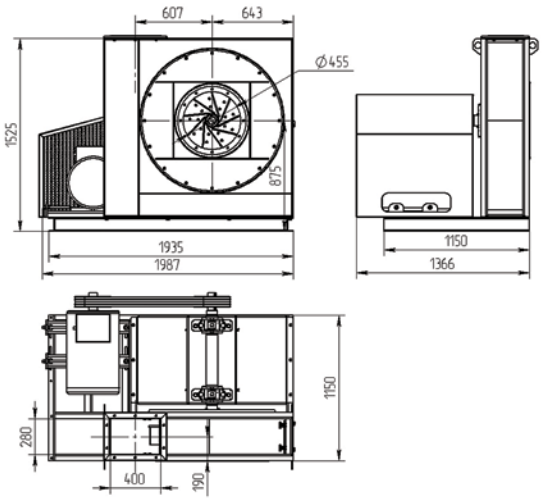

Рама

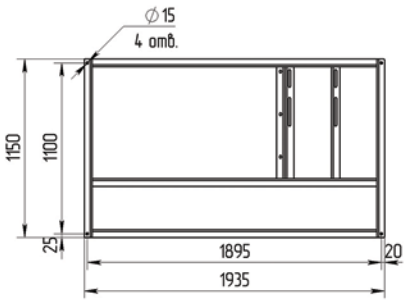

Фланец входной

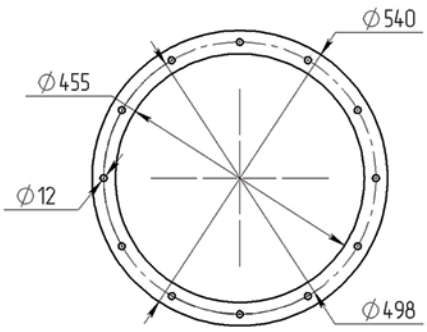

Фланец выходной

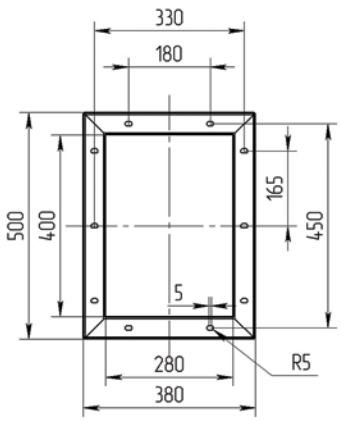

Масса вентилятора ZB 1000	Исполнение 1	Исполнение 5
Электродвигатель	Масса с эл.двиг.(кг)	Масса с эл.двиг.(кг)
22кВт	-	1021
30кВт	-	1047
37кВт	-	1095
45кВт	-	1126
55кВт	-	1177
75кВт	-	1246

Характеристика вентилятора ВДП-ZB 1000

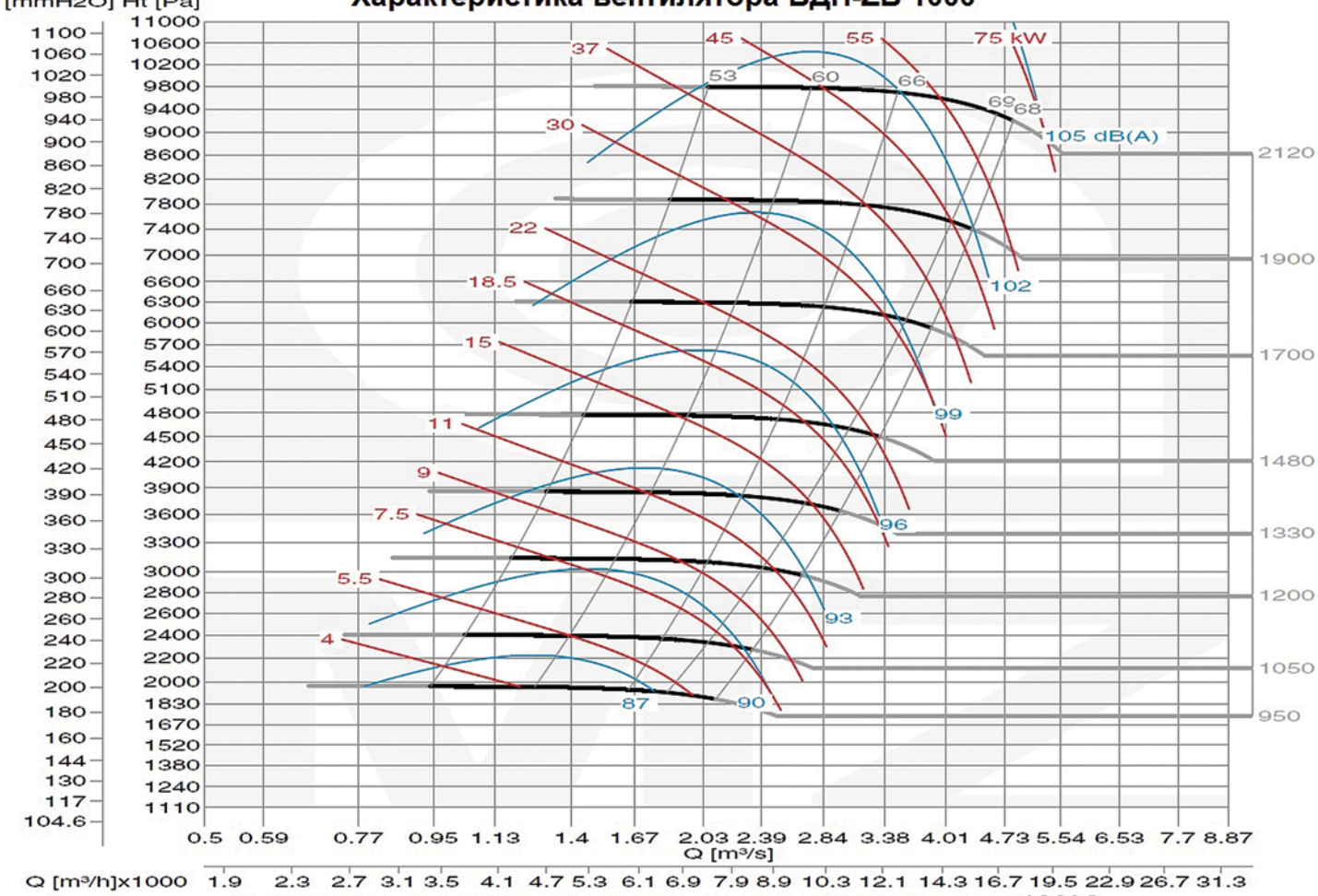

Максимальные обороты вентилятора 2100об/мин T ≤100°C

ВЕНТИЛЯТОРЫ ЦЕНТРОБЕЖНЫЕ ПЫЛЕВЫЕ СРЕДНЕГО ДАВЛЕНИЯ СЕРИИ ВЦЭП

НАЗНАЧЕНИЕ

Вентиляторы высокого и среднего давления. Предназначены для систем аспирации и пневмотранспорта с содержанием сухих древесных опилок, щепы, гранулированных материалов (исключаются волокнистые материалы). Развивают давление до 4 000 Па.

Выпускаются вентиляторы в общепромышленном исполнении.

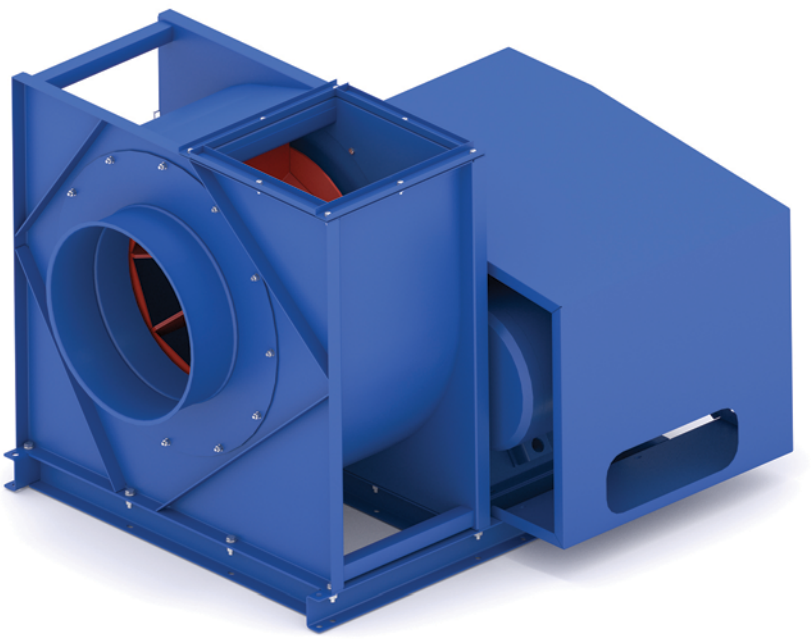

ВЕНТИЛЯТОРЫ ИЗГОТАВЛИВАЮТСЯ СЛЕДУЮЩИХ ТИПОРАЗМЕРОВ:

- ВЦЭП-3,3
- ВЦЭП-4,3
- ВЦЭП-5,6
- ВЦЭП-6,3
- ВЦЭП-8,0

КОНСТРУКЦИЯ

Вентиляторы ВЦЭП имеют цельносварной стальной корпус, рабочее колесо левого вращения с прямыми лопатками.

Рабочее колесо статически и динамически отбалансировано.

Вентиляторы изготавливаются по пятой схеме (исполнение 5), с приводом через ременную передачу. Комплектуются быстросъемными шкивами и клиновыми ремнями «Optibelt».

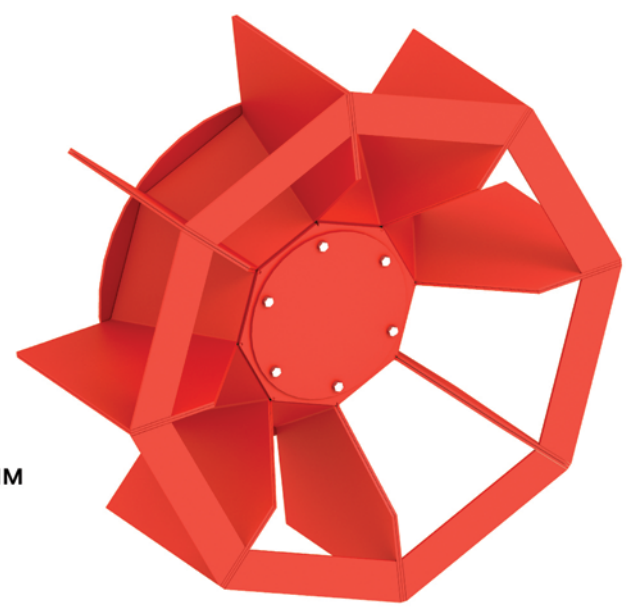

КОМПЛЕКТАЦИЯ

Вентиляторы поставляются с входным и выходным фланцами.
Дополнительно вентиляторы могут комплектоваться шкафом управления с частотным преобразователем (с охлаждением).

ЭКСПЛУАТАЦИЯ

Вентиляторы предназначены для эксплуатации в районах с умеренным климатом, категории размещения
У2 и У3 по ГОСТ 15150.

При эксплуатации вентиляторов в помещении допускается комплектовать их электродвигателями категории размещения У3 ГОСТ 15150. При обеспечении защиты двигателя от атмосферных воздействий допускается использование вентилятора в условиях, соответствующих категории У1 ГОСТ 15150. Температура окружающей среды от - 40°С до + 40°С.

ВЕНТИЛЯТОР ВЦЭП-3,3

Исполнение 5

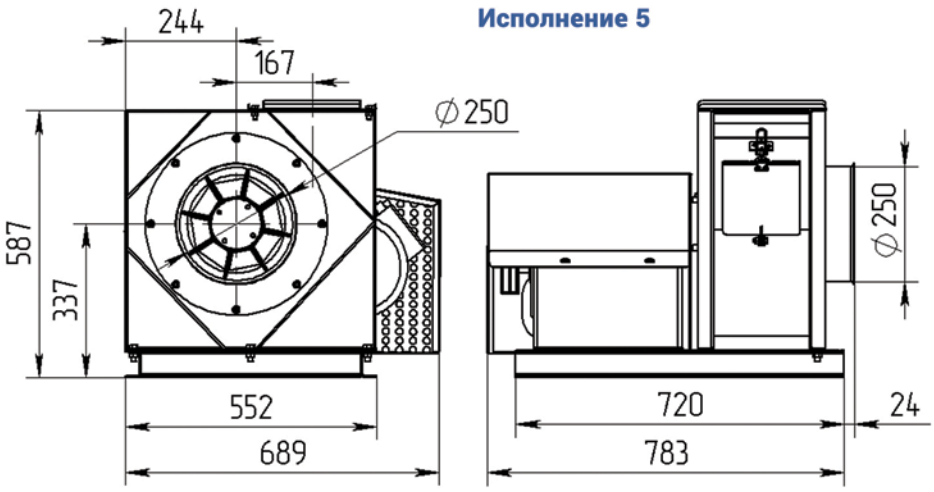

Рама, исполнение 5

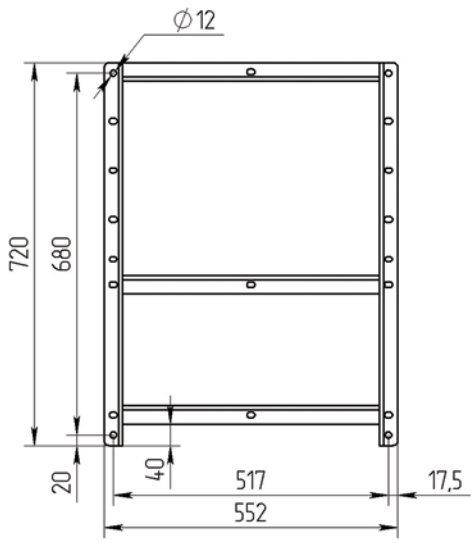

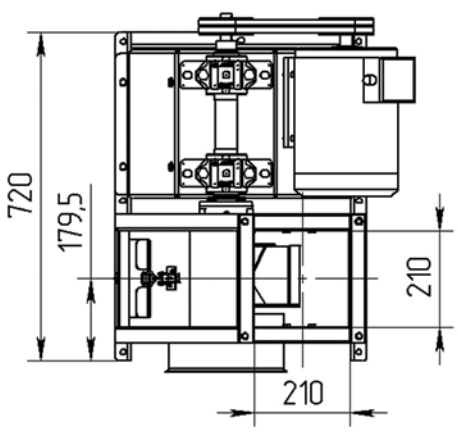

Масса вентилятора ВЦЭП-3,3	Исполнение 5
Электродвигатель	Масса с эл.двиг.(кг)
5,5кВт	125

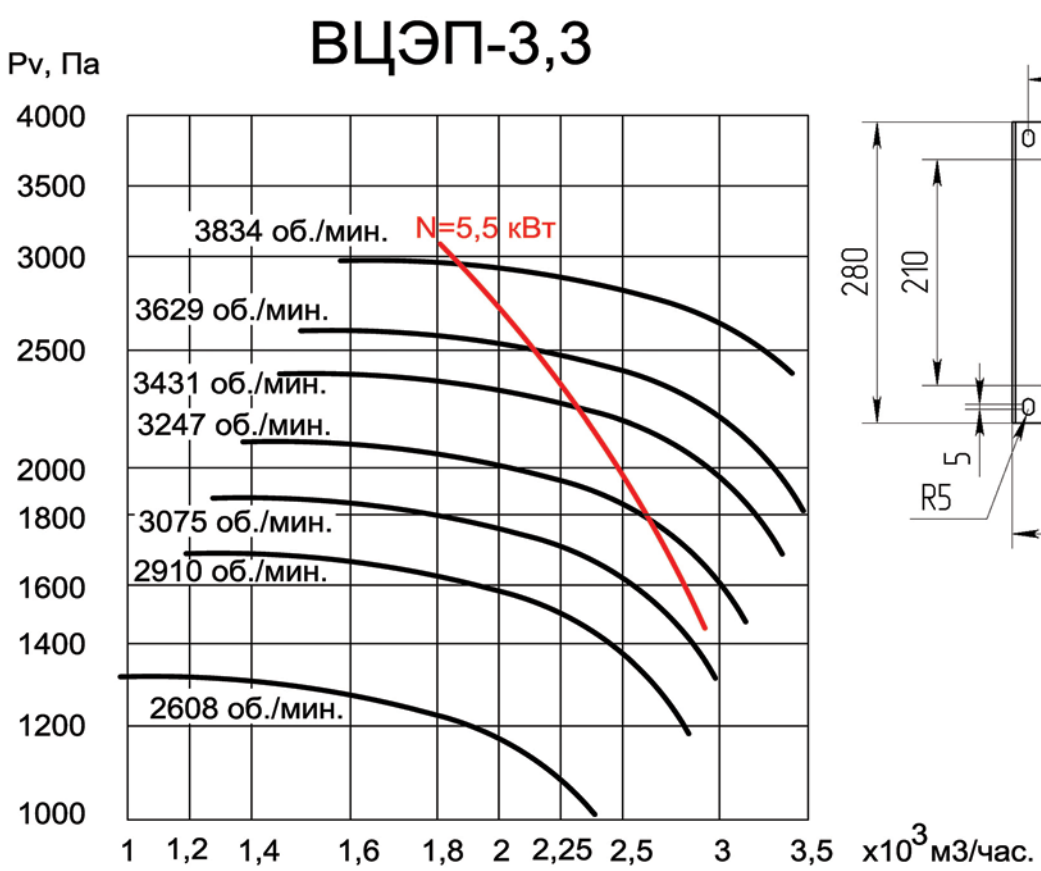

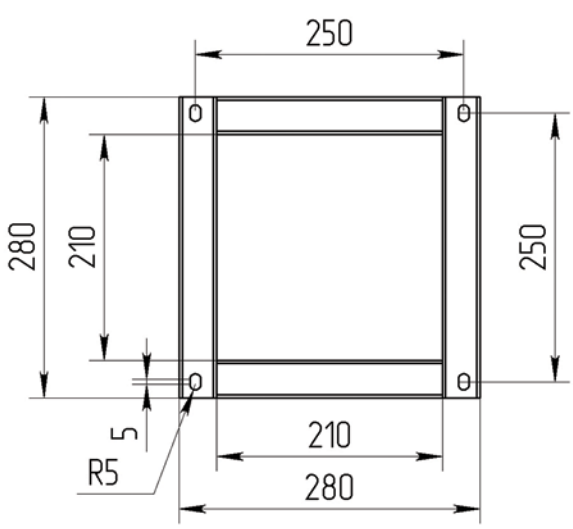

ВЕНТИЛЯТОР ВЦЭП-4,3

Исполнение 5

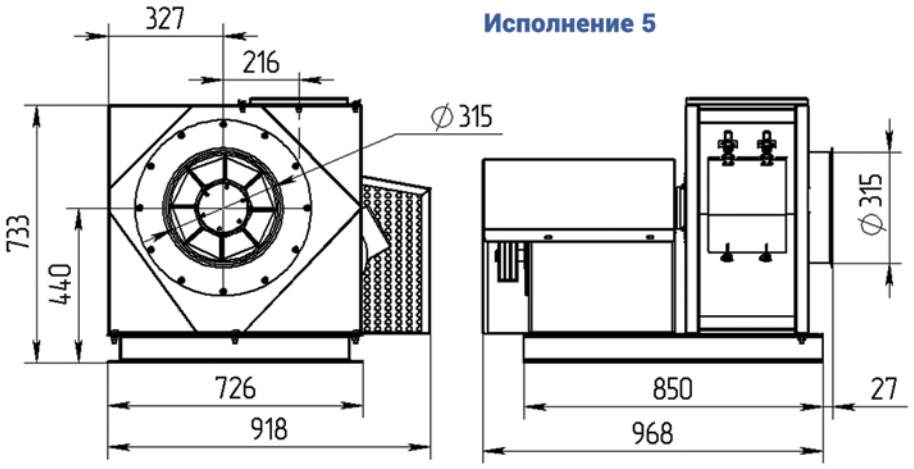

Рама, исполнение 5

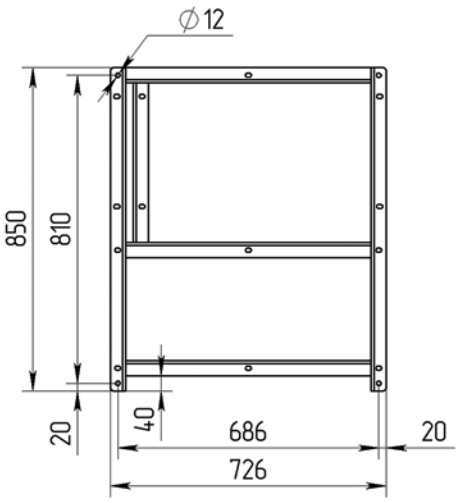

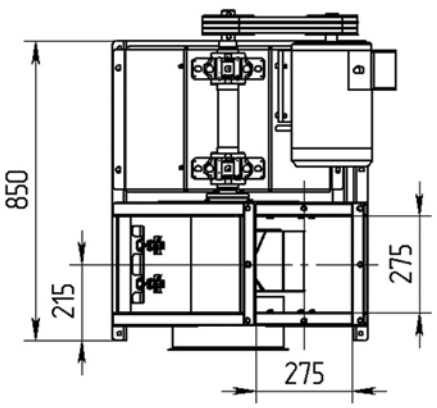

Масса вентилятора ВЦЭП-4,3	Исполнение 5
Электродвигатель	Масса с эл.двиг.(кг)
7,5кВт	190
11кВт	265

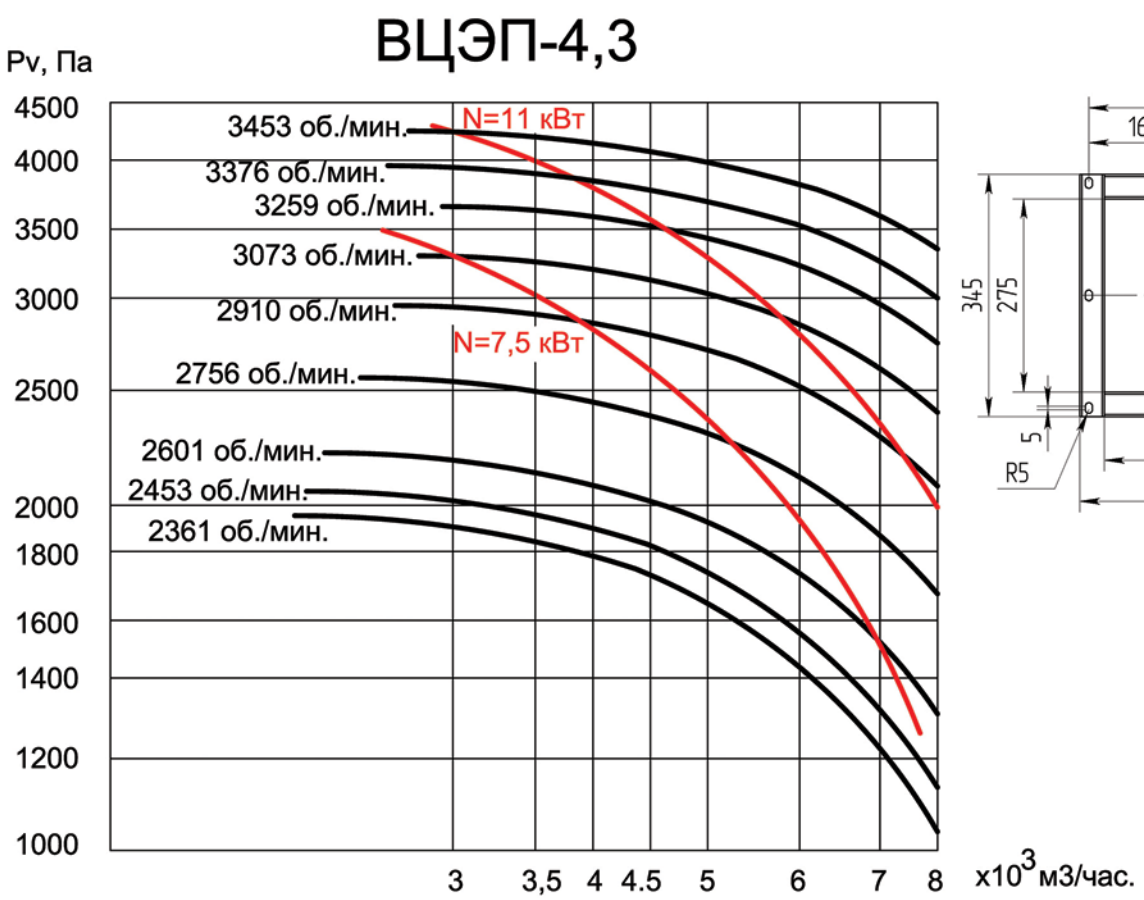

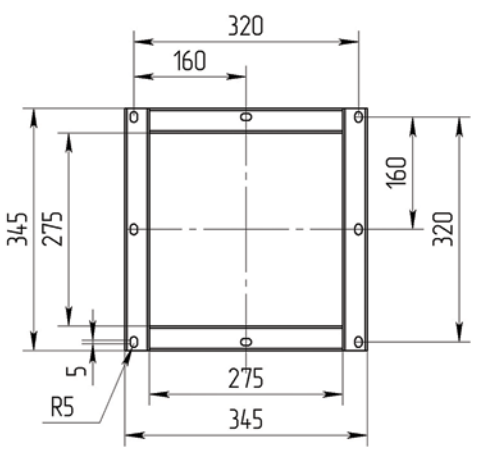

ВЕНТИЛЯТОР ВЦЭП-5,6

Исполнение 5

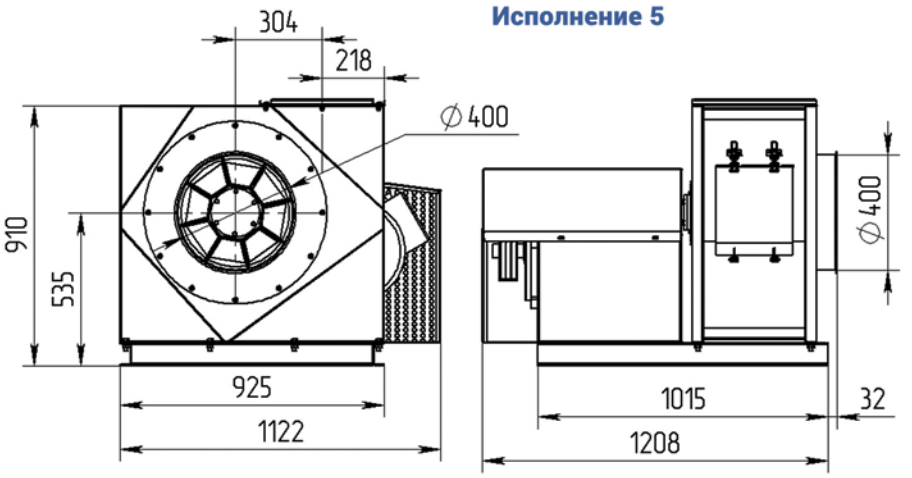

Рама, исполнение 5

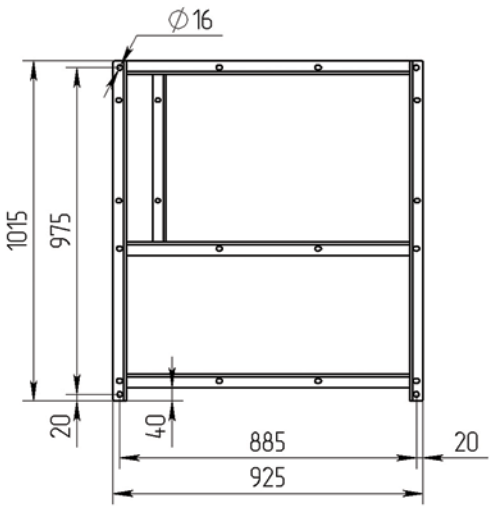

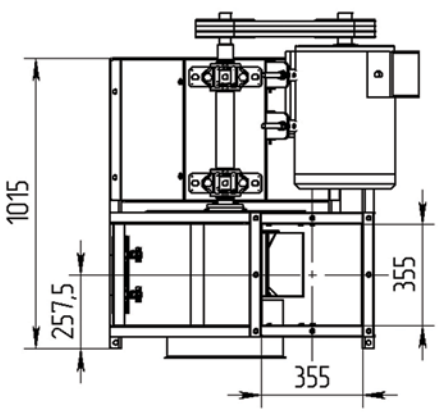

Масса вентилятора ВЦЭП-5,6	Исполнение 5
Электродвигатель	Масса с эл.двиг.(кг)
11кВт	365
15кВт	365

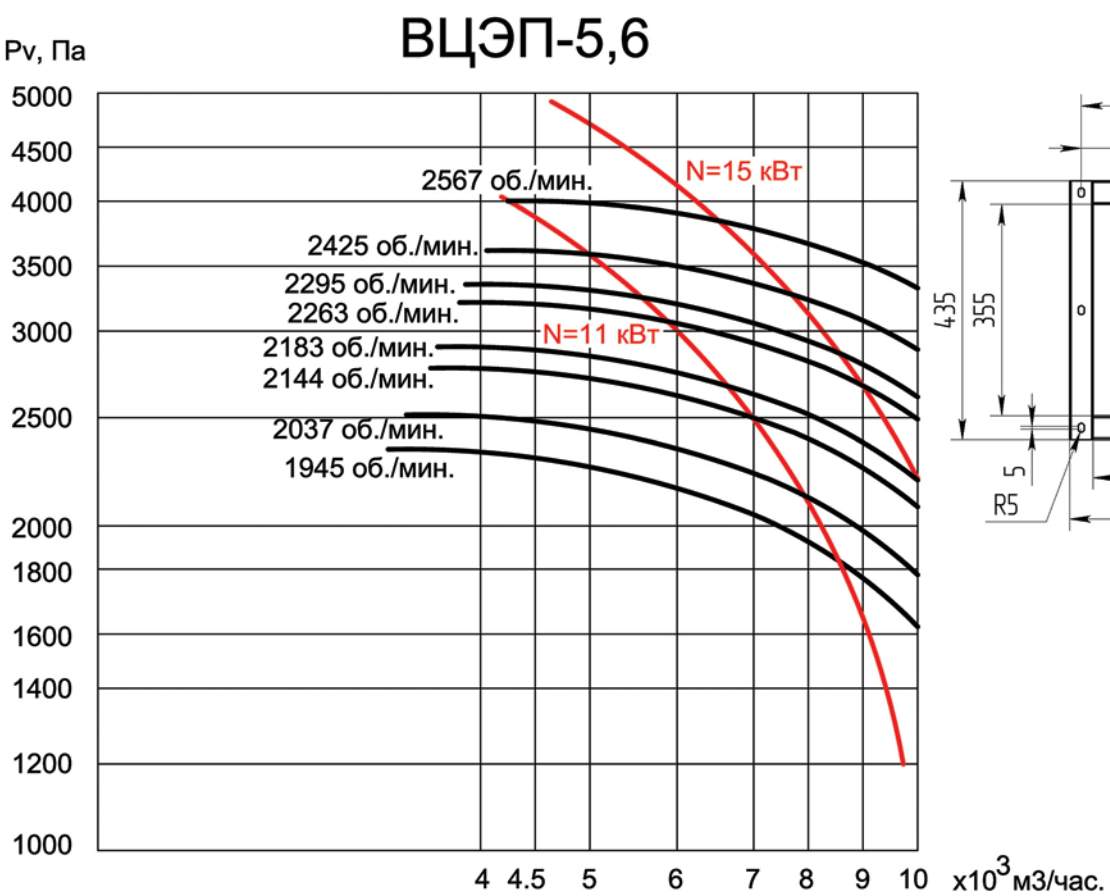

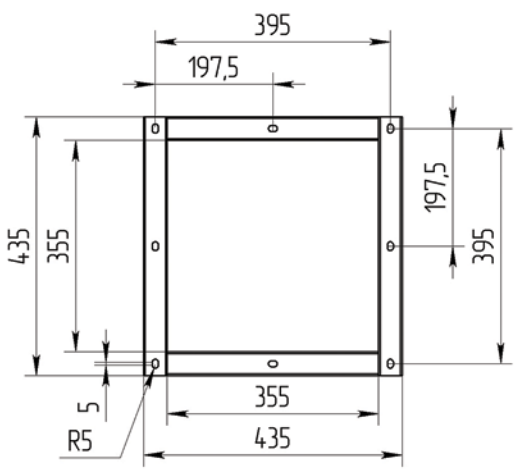

ВЕНТИЛЯТОР ВЦЭП-6,3

Исполнение 5

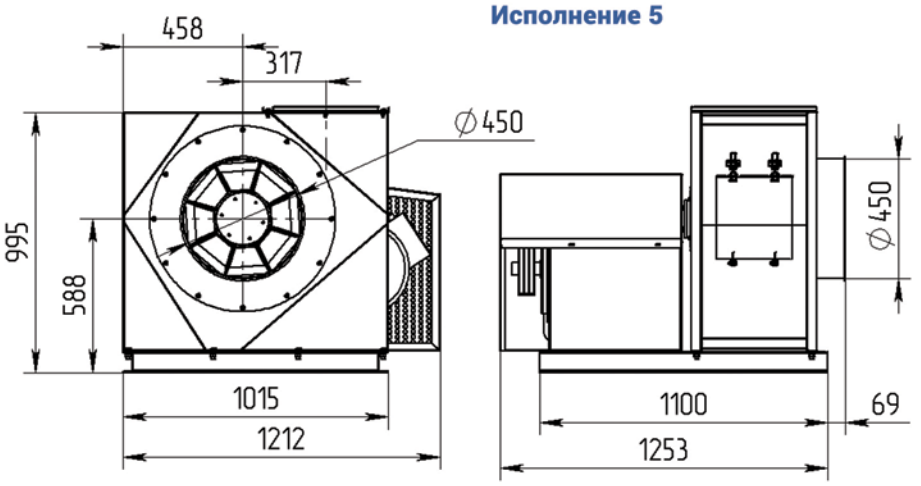

Рама, исполнение 5

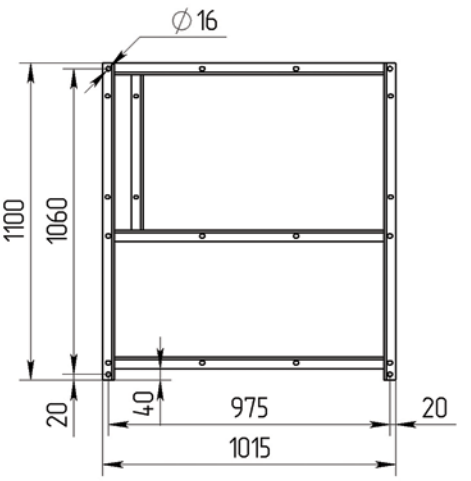

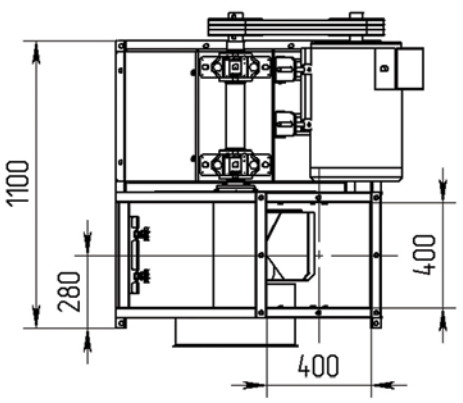

Масса вентилятора ВЦЭП-6,3	Исполнение 5
Электродвигатель	Масса с эл.двиг.(кг)
15кВт	435
18,5кВт	450
22кВт	475

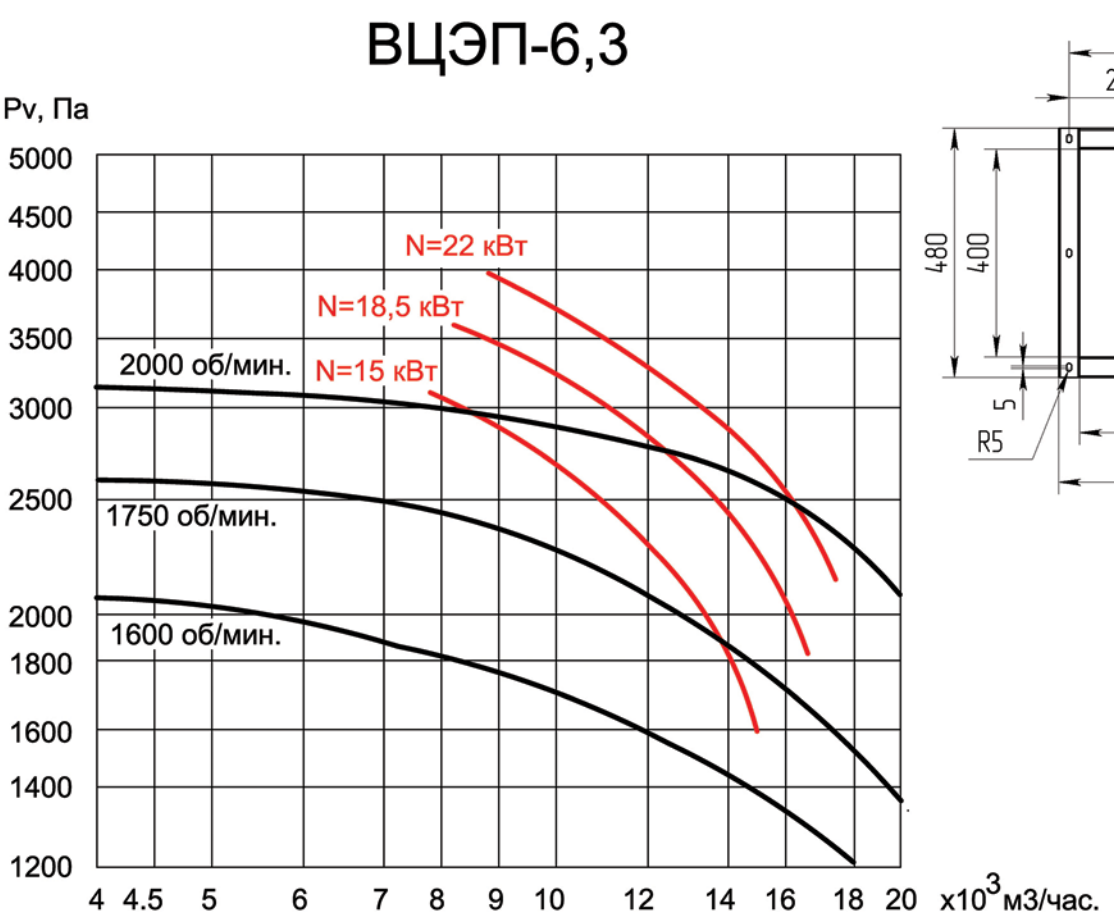

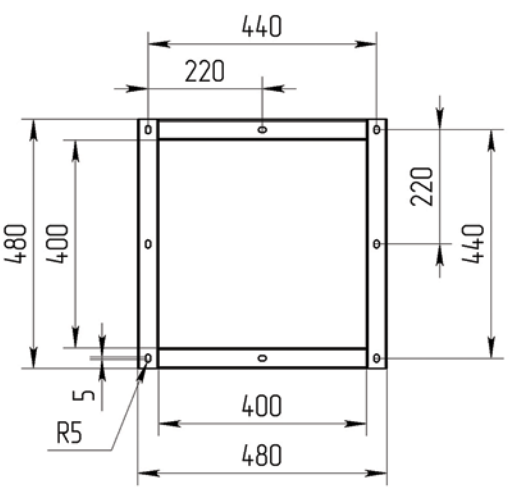

ВЕНТИЛЯТОР ВЦЭП-8,0

Исполнение 5

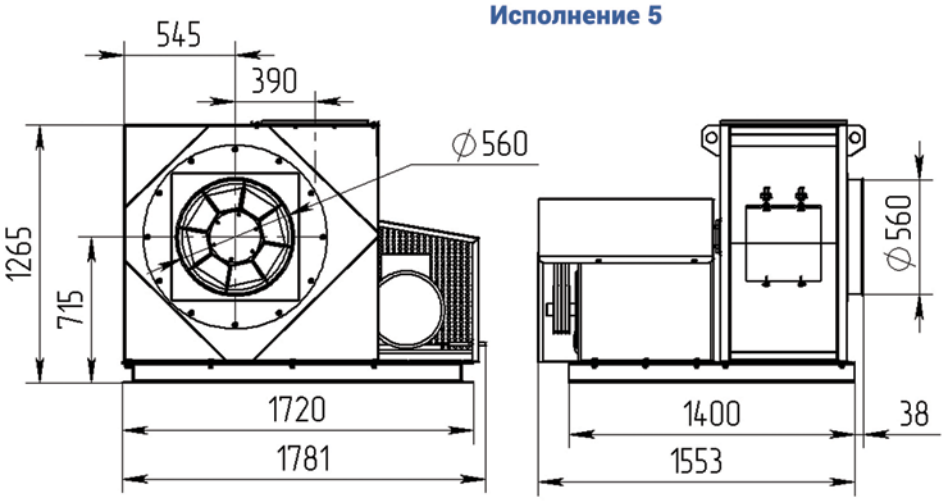

Рама, исполнение 5

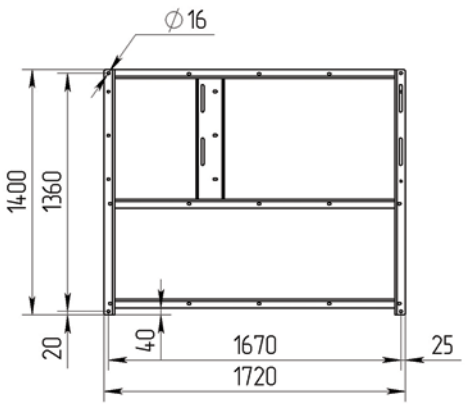

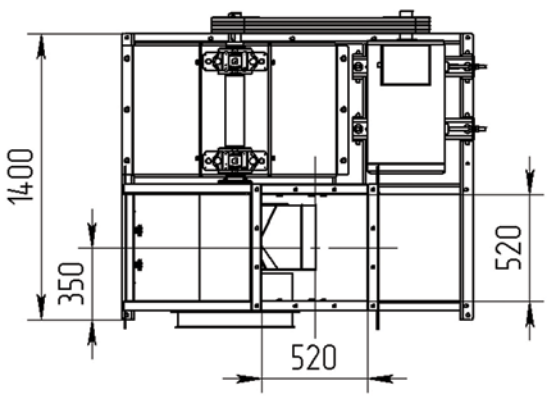

Масса вентилятора ВЦЭП-8,0	Исполнение 5
Электродвигатель	Масса с эл.двиг.(кг)
30кВт	780
37кВт	830
45кВт	860

ВЦЭП-8,0

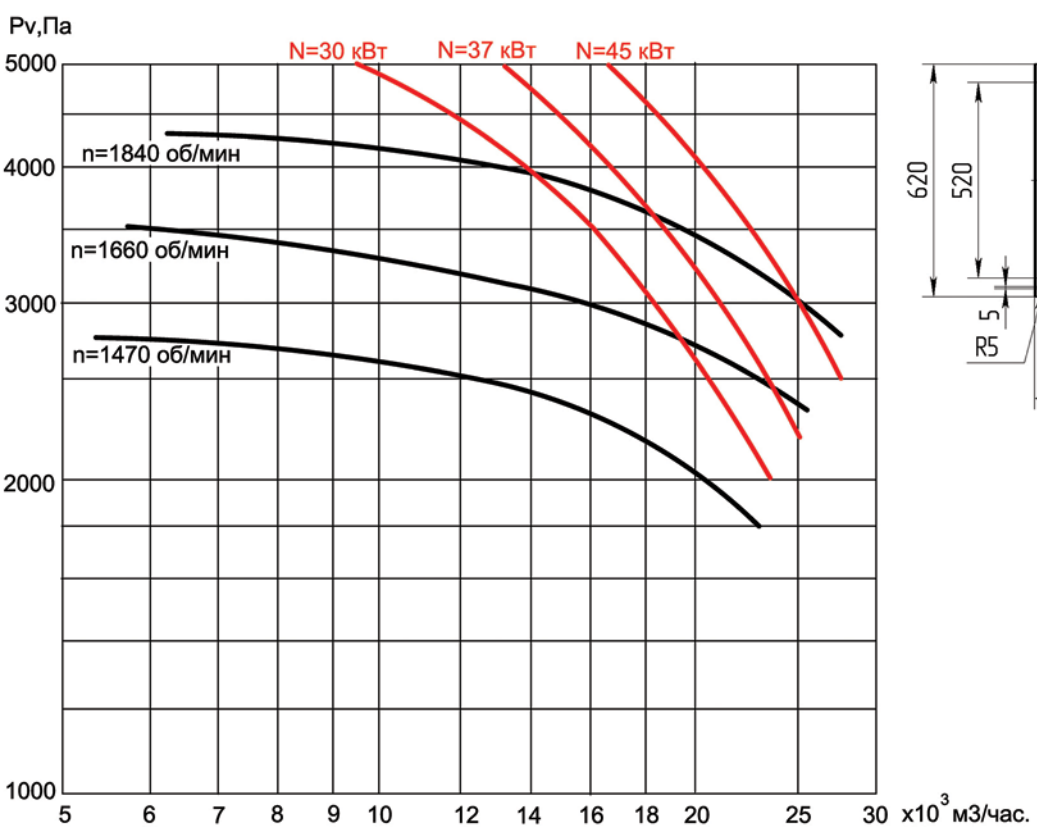

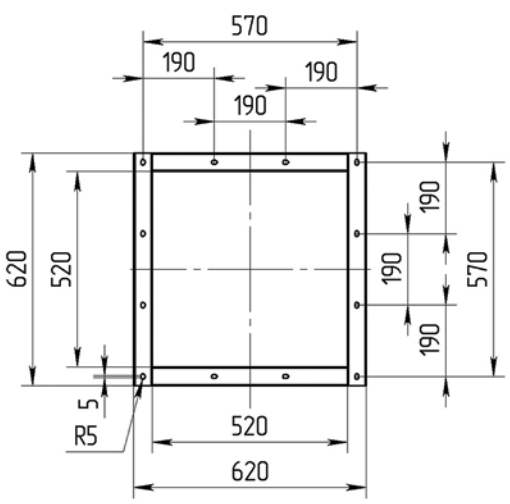

+7 (495) 799-24-20
ekovent@ekovent.ru
www.ekovent.ru

ЭКОВЕНТ К

разработка и производство
вентиляционного оборудования

2023 – 2024